Rozvinovací vůz TT-JENIK

Autor: TT-JENIK http://ttjenik.wz.cz ttjenik@seznam.cz
Prodej: Hekttor http://www.hekttor.biz/ info@hekttor.biz
Revize:29.09.2016

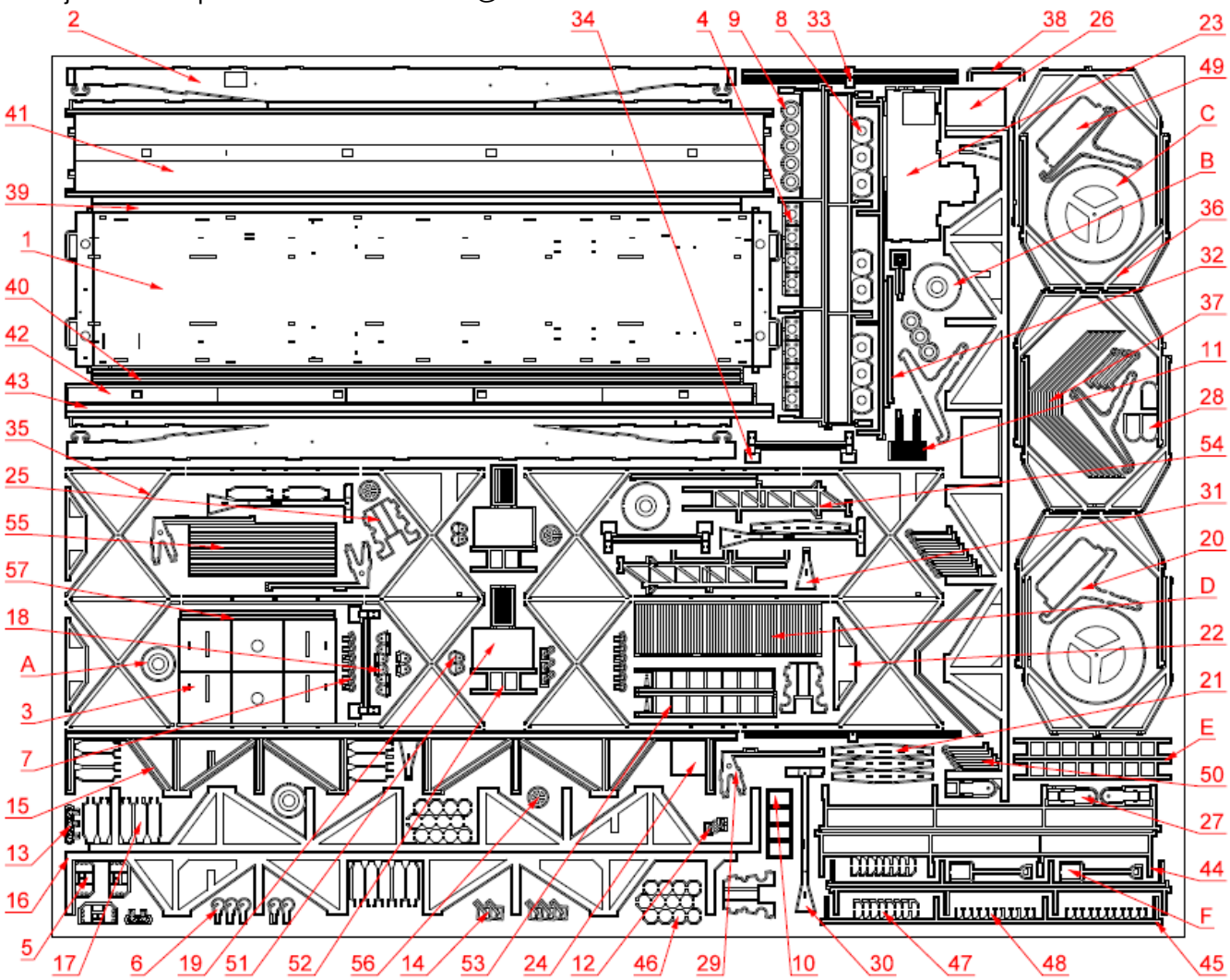

1 rám	11 stupačka	25-34 díly pohonu vahadla	49 přechodová lávka
2 bočnice L/P	12,13,14 přestavovače brzd	35,36,37 díly klece	50 zábrana
3 podpěra I/II	15,16 podálná kostrukce A/B	38 madlo	51 šikmý rošt
4 deska pod nárazník	17 vzpěry	39,40 horní podélný profil	52, 53, 54 žebříky
5 deska pod hák	18,19 čep L/P	41 horní plošina	55 L úhelníky
6 hák šroubovky	20 vahadlo L/P	42 střed plošiny	56 kolo brzdy
7 ventil hadic	21 zesílení	43 lišta L	57 hřídel
8 talíř nárazníku	22 plošinka	44 zábradlí	A, B díly cívky
9 podložka nárazník	23 bedna	45 sklopné zábradlí	C, D podložky
10 schránka	24 dvířka	46,47,48 zavětrování	E, F žebřík a lopata

Další možný použitý materiál:

Kovové dvojkolí 7,8mm 4kusy
Leptané podvozky (Hekttor Kód: 12043)
Kulatina / trubička vnější Ø1,45-1,5mm
Kinematické spřáhlo 2kusy
Trubička vnější Ø1,8-2mm (musí jít nasunout na tenčí kulatinu/trubičku)
Trubička vnější Ø0,5mm vnitřní Ø 0,3 (injekční jehla)
Struna Ø0,3mm
Šroub M2x4mm (2kusy)
Matice M2 (2kusy)

Několik poznámek úvodem.

Doporučuji si celý návod nejprve prostudovat a až poté se pustit do samotné stavby.
Jelikož se tyto vozy vyskytovaly na našich tratích v mnoha modifikacích a postupných úpravách, je dobré obstarat si fotodokumentaci konkrétního vozu a model se pokusit co nejvíce přiblížit jeho skutečné předloze.
Níže popsané postupy berte hlavně jako jakousi nápovědu a upozornění na některé detaily, které by vám mohly uniknout. Vždy se spoléhejte především na vaše zkušenosti a dovednosti. Chce to přemýšlet. Dvakrát měř, jednou řež. Dále mějte na paměti, že ne všechny detaily musí být použity.

Rozvinovací vůz

V případě nejasností nebo vašich poznámek mě neváhejte kontaktovat. Rád poradím, popřípadě tento návod doplním či opravím.
Na stránkách http://ttjenik.wz.cz naleznete několik fotografií a postupů doplňujících tento návod.

Rám vozu

Dle obrázku natvarujte a sletujte obě bočnice 2 s rámem vozu 1. Drážku v bočnicích 2 doporučuji protáhnout hranou skalpelu nebo pilníku, půjde pak lépe ohnout. Na obou čelnících jsou malé výstupky, které je potřeba ohnout a přiletovat na čelní plochy vozu. Na čela vozu pak přiletujte hák šroubovky 6 s deskou 5, desky pod nárazníky 4 a ventily průběžného vedení.
Doplnění stupaček 11, schránek 10, nárazníků a brzdového kola 56 doporučuji provést až v koncové fázi montáže. Stejně tak dolepení přestavovačů 12,13 popřípadě 14, až po nabarvení vozu. Celou horní plochu rámu obruste do roviny. Nejlépe brusným papírem položeným na rovné podložce.

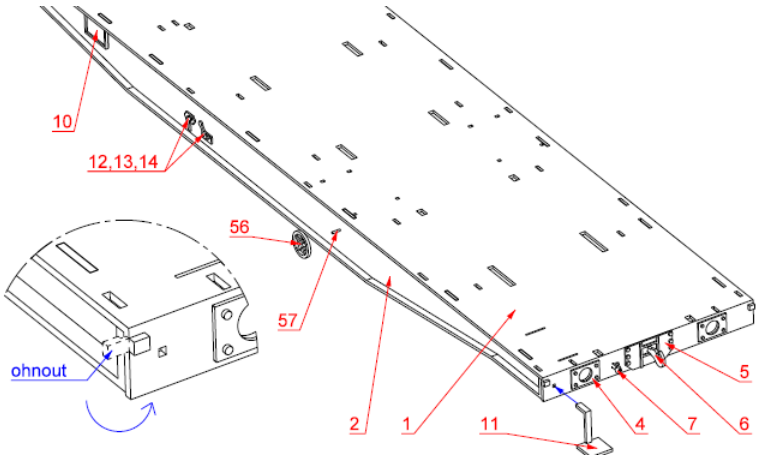

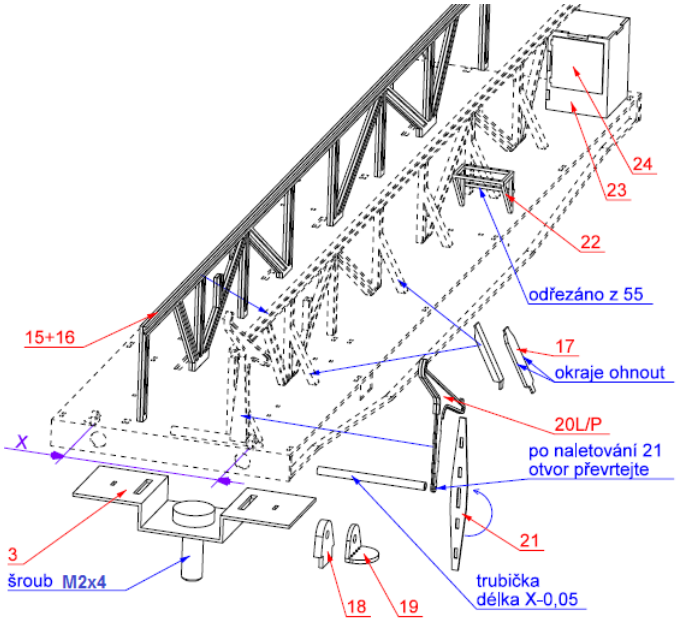

Podélná konstrukce a příslušenství

Sletujte k sobě díly 15 a 16. Po obroušení vletujte do rámu vozu. Při letování nezapomeňte vletovat ohnuté konzoly podvozků 3, do kterých předem naletujte šroub M2x4. Při jejich umístění dbejte správného značení I a II na spodní straně rámu. V průběhu letování dejte pozor na kolmost dílu. Naohýbejte vzpěry 17, navlékněte do otvorů a přiletujte jak do rámu, tak k podélné konstrukci. Přiletujte čepy složené z dílů 18 a 19. Odměřte rozměr X mezi čepy. Sletujte L a P díl vahadla 20 a přepásejte ohnutým dílem 21. Poté převrtejte otvor a vsuňte trubičku Ø0,5mm délky X-0,05mm na vůli. Na rám vozu doplňte plošinky 22 a bednu 23 s dvířky 24. Roštované plošinky můžete doplnit o L profil zhotovený odstřižením z L úhelníku 55.

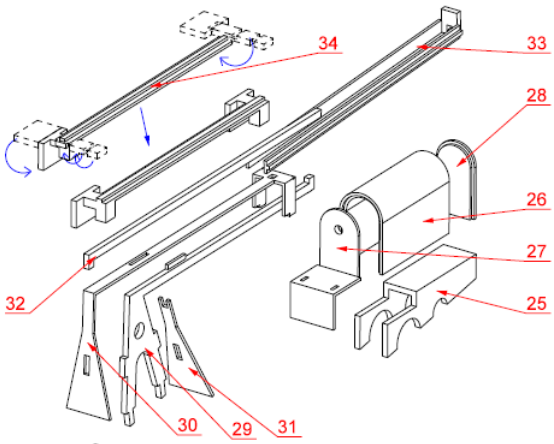

Pohon vahadla

Dle obrázku natvarujte a sletujte díly 25 a 27, doplňte stočený kryt 26 a zakrytujte dílem 28. Vzniklou sestavu vletujte na rám. Opatrně ohněte díl 30 a spolu s dílem 31 naletujte na díl 29. Tuto sestavu naletujte na rám a předešlou konzoli. Do otvoru v krytu navlékněte a na druhou konzoli dle obrázku naletujte šroubovici 32, na kterou ale předem navléknete ohnutá táhla vahadla 33. Malou radu jak si vypomoci naleznete ve fotonávodu na mých stránkách. Dle obrázku ohněte a na podélnou konstrukci naletujte lištu se senzory 34 (velmi často na vozech chybí).
Hotové vahadlo z předchozího odstavce vložte mezi čepy, provlékněte osku a zafixujte v požadované poloze spolu s táhlem 33.

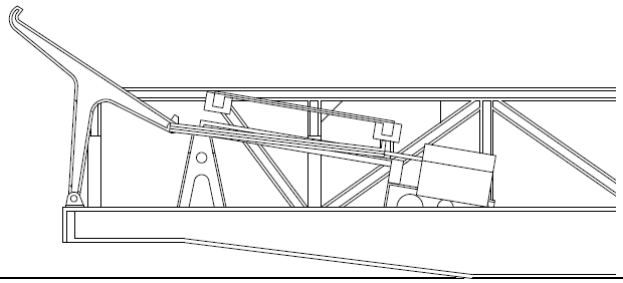

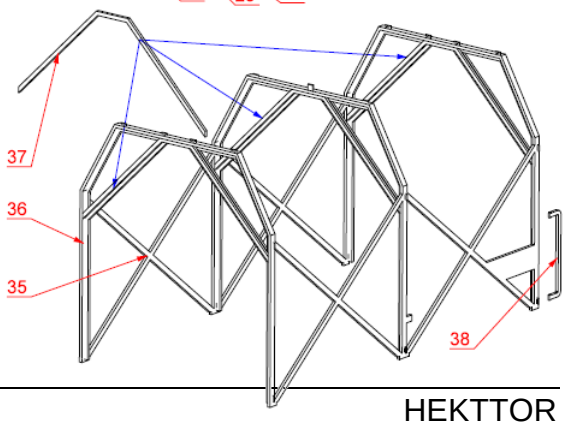

Rozvinovací vůz

Klece

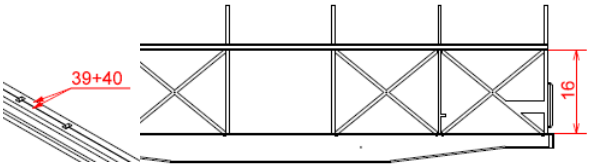

Opatrně ohněte klec 35 a vletujte do ní příčné profily 36. Pozor, středový se liší od krajních. Pro lepší iluzi L profilů doplňte díly 37. Při obrušování dejte pozor, aby vám zůstal na vrchu středového profilu tenký výstupek. Bude sloužit k usazení horní plošiny. V jednom rohu rámu jsou z vnitřní strany malé prohlubně, které vám pomůžou s navrtáním otvorů Ø0,3mm pro následné usazení madla 38. Obě vybroušené klece pečlivě usaďte do rámu vozu. Při usazování dejte pozor, aby nabyly klece skroucené. Poté sletujte díly horního podélníku 39 a 40 tak, aby malé proleptání ve středu obou podélníků vytvořilo jakési důlky, do nich přijdou usadit oba žebříky. Důlky můžete vrtákem mírně zvětšit. Podélník přiletujte na horní část klece. Kontrolujte rovnoměrnou vzdálenost od rámu, aby nebyl profil prohnutý či zešikma.

Horní plošina

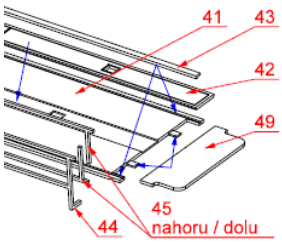

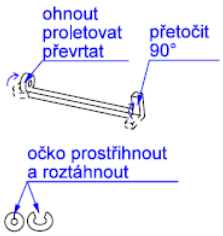

Do drážek v horní plošině 41 vletujte lišty L 43. Přihněte konečky zábradlí 44 a těmi vletujte zábradlí do zámků plošiny 41. Sklopné zábradlí 45 je možno přiletovat ve zvednuté, nebo sklopené poloze. Záleží jen na vás. Na čela plošiny můžete doplnit přechodové lávky 49. Pokud prahnete po detailech, můžete osadit zábrany 50 a to tak, že ohnete očko na konci dílku. Ohyb zpevníte cínem a následně otvor převrtáte vrtákem Ø0,3mm. Druhý konec můžete přetočit o 90°, aby vznikl jakýsi háček. Vzniklé očko rozříznete / rozstřihnete a mírně rozevřete. Dílek navlékněte na zábradlí do požadované polohy a následně zase sevřete. Kompletní horní plošinu navlékněte na malé výstupky ve středech klecí a pečlivě přiletujte na všechny horní příčníky klecí. Doplňte střed plošiny 42.

Doplnění detailů

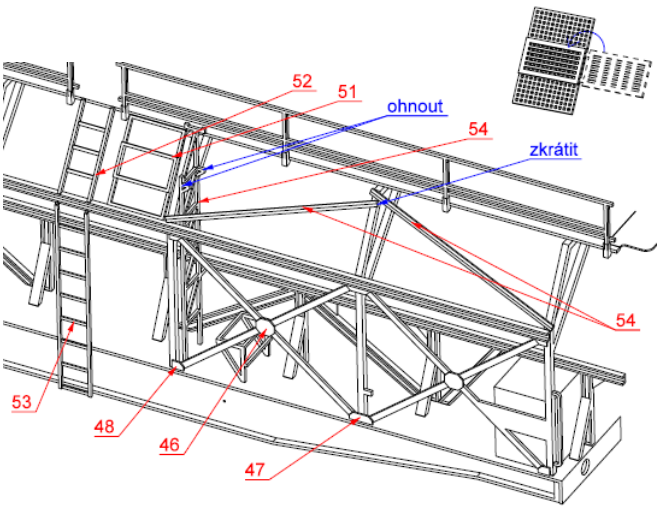

Do otvorů v rámu přiletujte vnitřní žebřík 54, na kterém nejprve ohnete malé trojúhelníčky. Žebřík musí doléhat malým praporkem na dolní hranu vnitřního podélníku. Pak ohněte překrytí šikmého roštu 51, proletujte a obruste ohýbací můstky. Díl naletujte nebo vlepte mezi horní podélník a horní plošinu. Důlky v horním podélníku (39+40) vám pomohou s usazením žebříků 52 a 53. Na jejich koncích si pomocí pilníku zašpičaťte malé výstupky, dejte pozor, ať si je při vystřihování z leptu neodstraníte.

Žebříky pečlivě přiletujte a spoje pečlivě zabruste. Nyní přiletujte L úhelníky 55, ty dolní bude potřeba mírně zkrátit. Zavětrování klece 46,47,48 bude nejjednodušší přilepit vteřinovým lepidlem. Do malých otvorů v bočnicích vozu provlékněte strunu Ø0,3mm a na její konec pak připevněte kolo brzdy 56. Pokud nemáte strunu, můžete použít dílek 57.

Nárazníky

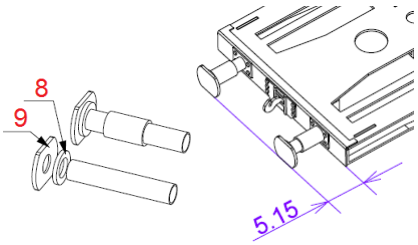

Pokud nemáte k dispozici odlévané nárazníky, můžete si je vyrobit z leptu. Na tenčí trubičku délky cca 10mm naletujte talíř nárazníku 9 s podložkou 8. Uřízněte 3,1mm z větší trubičky a navlékněte na nárazník. Po osazení by měly nárazníky vyčnívat cca 5,15mm od čelní plochy rámu. Možná bude potřeba některé otvory v rámu nebo deskách mírně připilovat/převrtat na použitý průměr trubičky.

Úprava podvozků Hekttor

K redukci velkého otvoru v podvozku vletujte podložky A a B. Podvozky přitáhněte maticí a nechte vůli pro jejich volný pohyb. Matici doporučuji zajistit proti povolení barvou nebo malým množstvím lepidla.

Cívka

Pomocí nejrůznějších válcových předmětů si stočte dílek D, drážkováním směrem ven. Na vnitřní straně talířů C jsou drážky, do kterých musí dílek D přesně zapadnout. Pečlivě sletujte a překontrolujte rovnoběžnost obou talířů.