PA300 pojízdný agregát TT-JENIK

Autor: TT-JENIK http://ttjenik.wz.cz ttjenik@seznam.cz
Prodej: Hekttor http://www.hekttor.biz/ info@hekttor.biz
Revize:06.10.2016

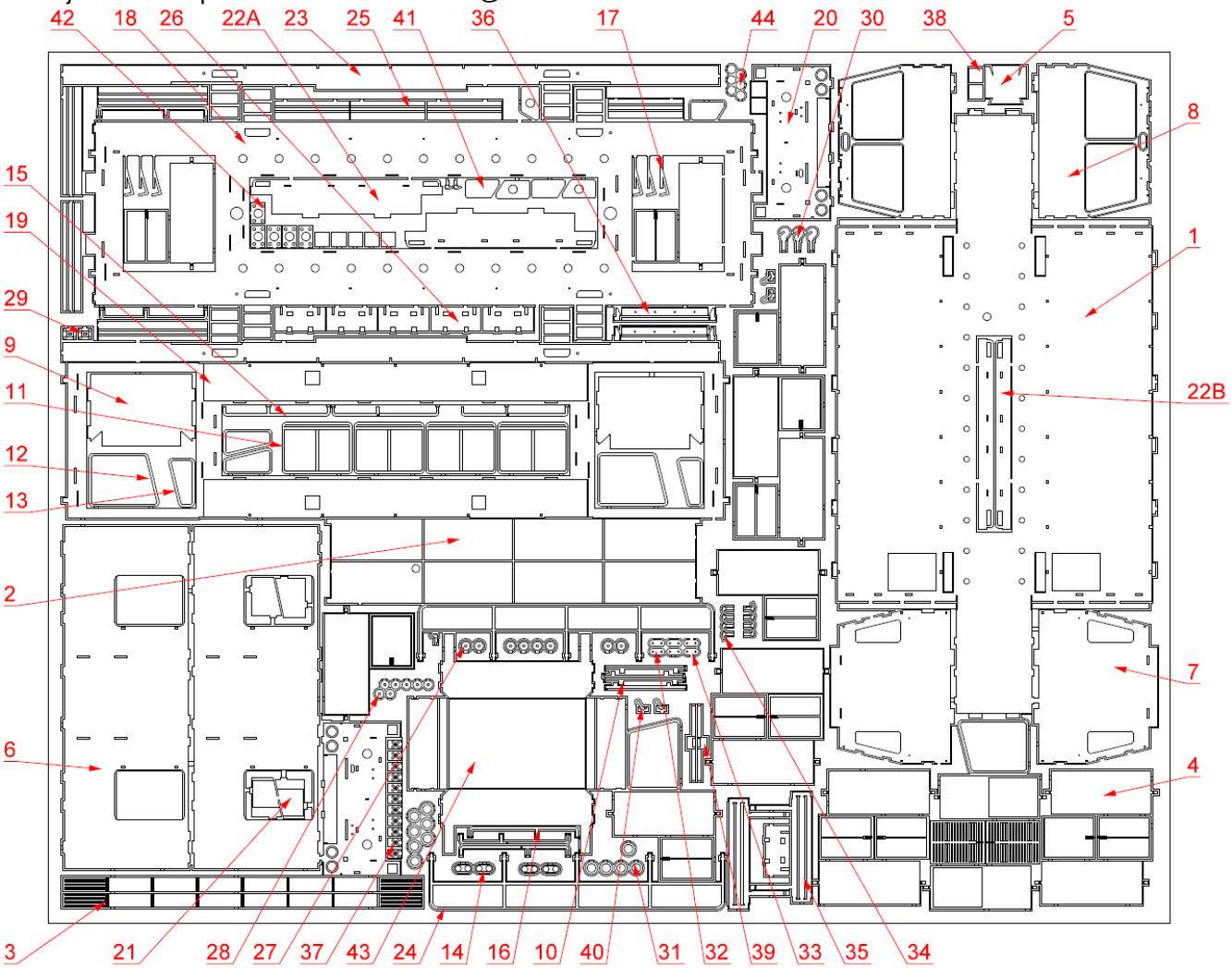

1 kryt motoru
2 krytí střechy
3 horní lišta
4 víka
5 výstupek
6 kabina
7 záda kabiny
8 čelo kabiny
9 výstupek střechy
10 okap
11,12,13 okna
14 kryt reflektoru
15,16 madla
17 stěrač
18 rám
19 podlaha
20 čelník
21 dolní profil
22 A/B kryt světel
23 zesílení rámu
24 zábradlí
25,26 krycí plechy
27,28 díly zvedacího čepu
29 deska pod hák
30 hák
31 rámek světla
32,33 díly zásuvky
34 ventil vedení
35 pluh
36 rampa zásuvek
37 příruba
38 roštovaný kryt
39 konzole
40 přestavovač
41 deska nárazníku
42 deska pod nárazník
43 nádrž
44 příruba

Další možný použitý materiál:
Kulatina / trubička vnější Ø1,45-1,5mm Podvozek
Trubička vnější Ø1,8-2mm (musí jít nasunout na tenčí kulatinu/trubičku)
Drátky a bužírky různých průměrů

Několik poznámek úvodem.
Doporučuji si celý návod nejprve prostudovat a až poté se pustit do samotné stavby.
Jelikož se tyto vozy vyskytovaly na našich tratích v mnoha modifikacích a postupných úpravách, je dobré obstarat si fotodokumentaci konkrétního vozu a model se pokusit co nejvíce přiblížit jeho skutečné předloze.
Níže popsané postupy berte hlavně jako jakousi nápovědu a upozornění na některé detaily, které by vám mohly uniknout. Vždy se spoléhejte především na vaše zkušenosti a dovednosti. Chce to přemýšlet. Dvakrát měř, jednou řež. V případě nejasností nebo vašich poznámek mě neváhejte kontaktovat. Rád poradím, popřípadě tento návod doplním či opravím.
Na stránkách http://ttjenik.wz.cz naleznete několik fotografií a postupů doplňujících tento návod.

PA300 pojízdný agregát

Kryt motoru a kabiny

Natvarujte kryt motoru 1, přehněte malá zesílení na konci bočnic a proletujte. Naletujte střechu 2 a horní lišty 3. Z kousku trubičky vytvořte výfuk. Přehněte horní část vík 4, proletujete, obruste ohybové můstky a poté přihněte malé středící čepy nahoře a dole. Tyto čepy vám pomohou s ustavením do správné polohy. Jedno z vík má na sobě malý výstupek, který vytvoříte z dílu 5. Z dílů 6,7,8 a 9 sletujte kabiny. Doplňte okapy 10, přečnívají přes čelo, okna 11, 12, 13 a kryt reflektoru 14. Doplňte ohnutá madla 15,16. Po nabarvení a zasklení pak můžete doplnit stěrače 17.

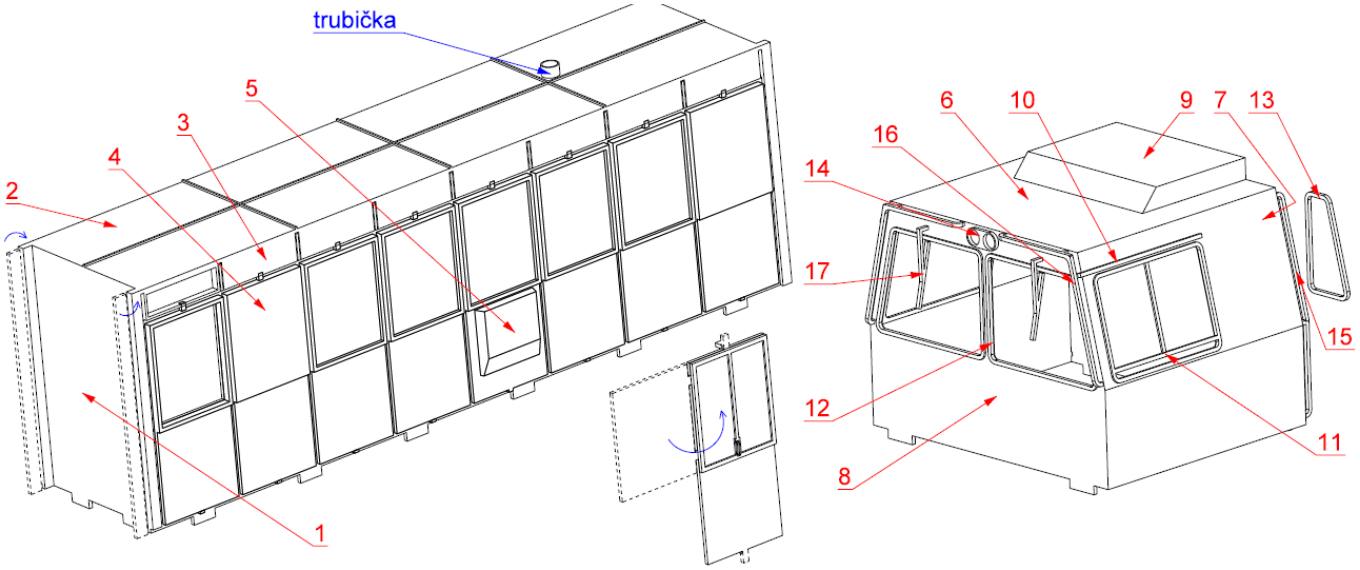

Rám vozu

Ohněte boky rámu vozu 18, na něj přiložte podlahu 19 a z obou stran nasuňte čelníky 20. Pozor, vyčnívající části neobrušujte, tvoří okapy zásuvek a držák koncových cedulí. Spasování rámu s podlahou provádějte za pomoci obou kabin nasunutých do drážek. Zespod doplňte dolní profily 21. Na horní část čelníku pak otevřený, nebo uzavřený kryt světel 22. Nyní naletujte zesílení rámu a stupaček 23. Převrtejte otvory pro zábradlí 24 a vletujte jej. Celou plochu zesílení přebruste do roviny a naletujte krycí plechy 25, 26. Kousek drátku provlékněte otvorem v rámu a na něj navlékněte díly čepu 27 a 28. Proletujte a přečnívající drát obruste. Na čelníky osaďte hák 30 s deskou 29, rámky světel 31 a ventily 34. Díly 32 a 33 navlékněte na kousky drátu, proletujte a vypilujte do tvaru zásuvky, které opět osadíte na čelníky. Přehněte konce pluhů 35, proletujte a osaďte do otvorů v čelnících. Teprve nyní odstraňte pomocné spojovací můstky. Natvarujte rampy 36, z kousků drátků a bužírek vytvořte zásuvky, které spolu s přírubami 37 nalepte na rampy. Ty pak vlepte do prohlubní v čelnících. Doplňte roštované kryty 38 a konzoli 39 s přestavovači 40. Desky nárazníků 41 přiletujte na trubičku/kulatinu a spolu s kouskem větší trubičky a deskou pod nárazník 42 osaďte do čelníků. Z dílů 38 můžete vytvořit stupačky ležící na náraznících. Nakonec natvarujte nádrž 43 a doplňte příruby 44.

Kompletace
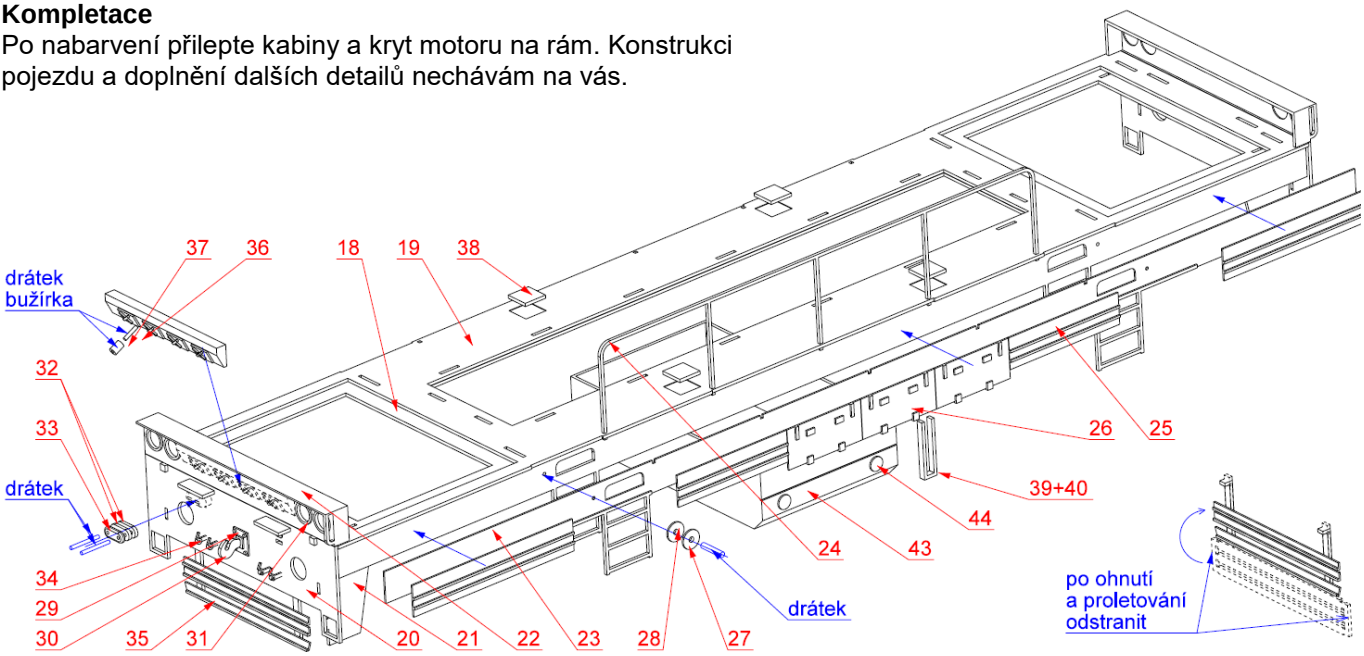
Po nabarvení přilepte kabiny a kryt motoru na rám. Konstrukci pojezdu a doplnění dalších detailů nechávám na vás.