Doplňky pro chladící vůz La od firmy BTTB TT-JENIK

Autor: TT-JENIK http://ttjenik.wz.cz ttjenik@seznam.cz
Prodej: Hekttor http://www.hekttor.biz/ info@hekttor.biz
Revize:20.01.2016

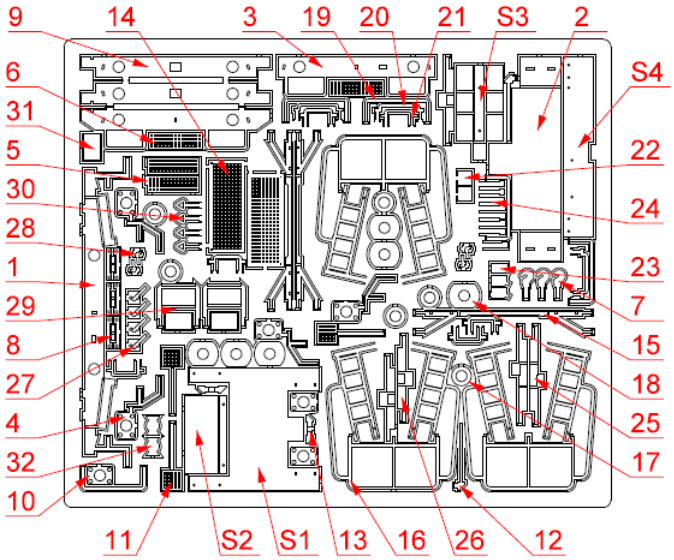

1 vnitřek čela A
2 vnitřní profil
3 četník A
4 deska s rámem
5 stupačka horní
6 stupačka dolní
7 šroubovka
8 deska pod šroub
9 čelník B
10 deska pod nárazník
11 stupačka
12 hřídel brzdy
13 detail brzdy
14 roštovaná plošina
15 rám plošinky
16 zábradlí
17 kroužek nárazníku
18 nárazník
19 madlo A
20 madlo B
21 madlo C
22 detail A
23 detail B
24 držák svítilen
25 konzola široká
26 konzola úzká
27 přestavovač A
28 přestavovač B
29 středové stupačky
30 vázací oka
31 schránky
32 detail C
S1 šablona A
S2 šablona B
S3 šablona C
S4 šablona D

Další možný použitý materiál:
Leptané podvozky Dessau 54, kinematické spřáhlo 2kusy, kulatina / trubička vnější Ø1,45-1,5mm, trubička vnější Ø1,8-2mm (musí jít nasunout na tenčí kulatinu/trubičku)

Několik poznámek úvodem.
Doporučuji si celý návod nejprve prostudovat a až poté se pustit do samotné stavby.
Níže popsané postupy berte hlavně jako jakousi nápovědu a upozornění na některé detaily, které by vám mohly uniknout. Vždy se spoléhejte především na vaše zkušenosti a dovednosti. Chce to přemýšlet. Dvakrát měř, jednou řež. Dále mějte na paměti, že ne všechny detaily musí být použity.
V případě nejasností nebo vašich poznámek mě neváhejte kontaktovat. Rád poradím, popřípadě tento návod doplním či opravím.
Na stránkách http://ttjenik.wz.cz naleznete několik fotografií doplňujících tento návod. Doporučuji si je prostudovat.

Sestavení podskupin
Než se pustíte do úpravy samotného vozu, zkuste si nejprve sestavit jednotlivé podskupiny.

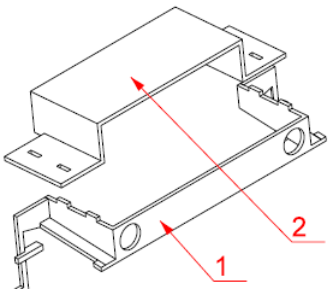

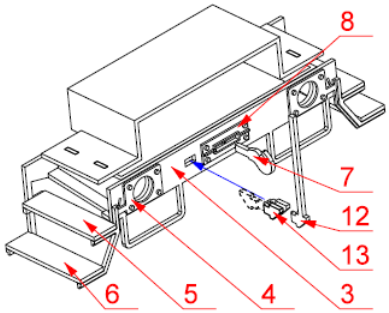

Natvarujte a sletujte díly 1 a 2. Otvory pro nárazníky použijte k usazení čela 3 a desek pod nárazník 4. Přiletujte stupačky 5 a 6 dle obrázku.

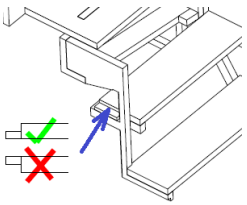

Pozor na správnou orientaci plošky horních stupaček. Na čelo pak ještě doplňte hák šroubovky 7 s podložkou 8. Kolem hřídele brzdy 12 obtočte zesílení 13 a vletujte do čela.

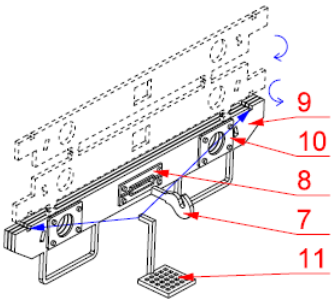

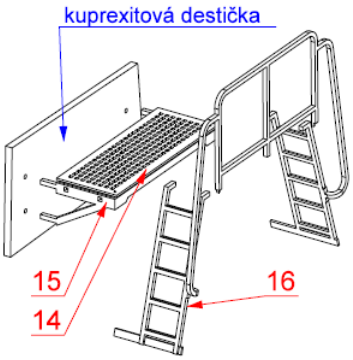

Druhé čelo vytvořte seskládáním dílu 9, na který doplníte desky pod nárazník 10, hák 7 s podložkou 8 a do drážek pak ohnuté stupačky 11. Následně pečlivě přebruste horní plochu nového čelníku do roviny.
Na kousek kuprexitové destičky, (starý tištěný spoj) si pomocí oboustranné pásky přilepte šablonu S1 a vyvrtejte dolní 4 otvory. Do těchto otvorů pak zasuňte výstupky natvarovaného rámu plošinky 15. Kuprexit zajistí přesnou polohu výstupků během letování. Na rám pak přiletujte roštovanou plošinu 14. V rozích jsou dva malé otvory, které budete muset převrtat a slícovat s malými výstupky na zábradlí. Možná budete muset přibrousit i tyto výstupky.

Doplňky pro chladící vůz La od firmy BTTB

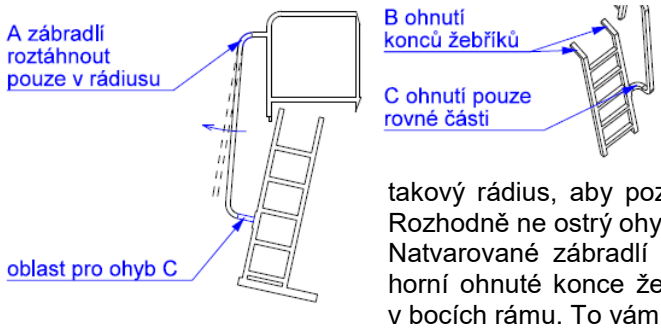

V následujících 3 krocích natvarujte zábradlí. A) nejdříve mírně roztáhněte zábradlí nesoucí žebříky dle směru šipky, roztažení musí probíhat pouze v oblasti horního rádius. B) ohněte konce žebříků. C) pouze v rovné části mezi žebříkem a začátkem dolního rádiusu proveďte pozvolné ohnutí do pravého úhlu. Ohnutí by mělo mít takový rádius, aby pozvolna navazovalo jak na žebřík, tak na zbytek zábradlí. Rozhodně ne ostrý ohyb.

Natvarované zábradlí přiletujte pouze do otvorů v plošině, horní ohnuté konce žebříků stačí pouze vsunout do otvorů v bocích rámu. To vám umožní s žebříky volně manipulovat.

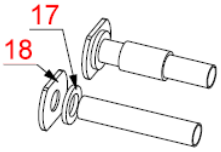

Ještě si sestavte 4 nárazníky tak, že kroužky 17 navléknete na trubičku Ø1,5mm a vletujete do talíře 18. Na trubičku pak navlékněte kousek tlustší trubičky.

Úprava plastových dílů

Rozeberte vůz. Ze skříně vozu odřežte spodky čel tak, aby tvořila jednu rovinu s dolní hranou bočnic skříně. Pod dveřmi brzdařské budky dolepte kousek plastu, tak aby zůstala mezera 0,3mm od dolní roviny. Odstraňte všechny madla jak na čelech, tak na bocích vozu. Dále odstraňte trojúhelníky, na kterých stály čelní plošiny a nálitek představující tyč ruční brzdy. Pozor, horní výčnělek brzdy tam nechte, ale udělejte do něj zespod díru pro hřídel brzdy 12.

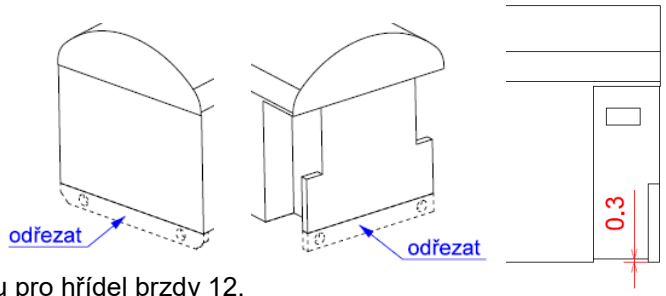

Na šabloně S1 zahněte malý zoubek, ten přijde zasunout do otvoru po původních plechových plošinkách. Šablonu usaďte a do obou čel navrtejte otvory pro rám plošinky 15 a horní madla 21. Šablonu S2 ohněte a postupně přiložte na všechny čtyři rohy skříně. Spasujte s dolní hranou skříně a navrtejte otvory pro madla 19. Vrtejte mírně zešikma směrem do masy. Šablonu S3 poskládejte do jakési vaničky, kterou nasunete na vystouplé profily z čela skříně a navrtejte otvory pro zábradlí 20. Do obou čel ještě vyvrtejte otvory pro držáky koncových svítilen 24.

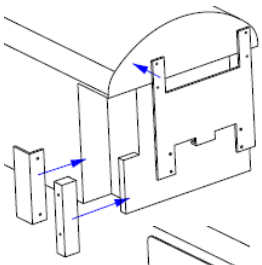

Z dolního rámu vozu odřežte přečnívající část pod brzdařskou budkou. Nyní je ale zapotřebí ještě rám zkrátit o dalších 0,3mm. Dále odstraňte původní stupačky a brzdové přestavovače. Rám vložte zpátky do skříně a přiložte ohnutou šablonu S4. Podle ní navrtejte otvory pro nové stupačky 29 a konzoly 25 a 26. Pozor na jedné straně jsou dvě úzké 26, na druhé pak jedna úzká 26 a jedna široká 25. Doporučuji prostudovat fotodokumentaci. Dospod podélníků, na straně bez brzdařské budky, navrtejte otvory pro vázací oka 30.

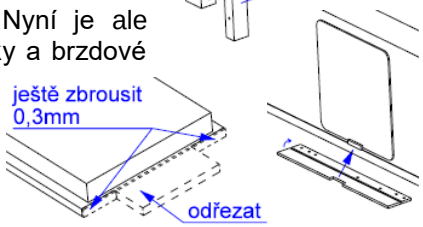

Sestavení

Rám vložte do skříně, připasujte čela a přilepte k rámu. Pozor, ať se čela nepřilepí také ke skříni, aby bylo možné pro budoucí barvení rám vyndat. Do otvorů v čelech vlepte nárazníky a osaďte všechny konzoly 25,26, stupačky 29 a oka 30. Můžete doplnit brzdový válec a vzdušník, nejsou součástí stavebnice. Dále můžete osadit konzoly pro nové podvozky Dessau 54, viz samostatný návod.

Na skříň pak doplňte detaily dle dolních obrázků. Po nabarvení slepte rám se skříní vozu. Doplňte čelní plošiny tak, že do otvorů ve skříni nasunete čepy rámu 15 a do šikmých otvorů v obou čelnících vsunete a vlepíte praporky, které trčí z obou žebříků. Praporky zarovnejte, přilepte a spoje zaretušujte barvou.

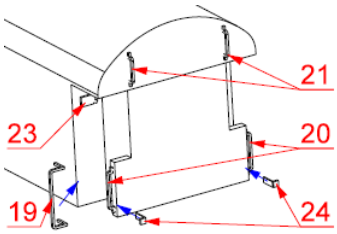

Poznámka nakonec
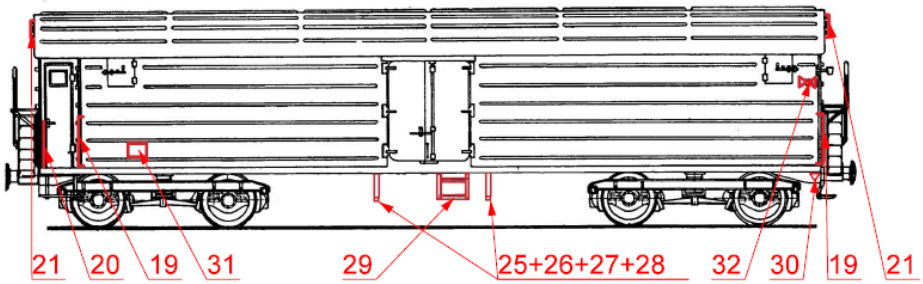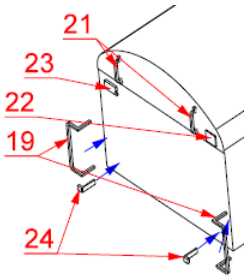
Zvažte použití detailu 32. Na modelu je totiž na jedné straně umístěn na špatné straně vozu. Pokusil jsem se jej napodobit z leptu, ale nejsem si jistý, zda jeho předělání stojí za vynaložené úsilí. Další možnou úpravou je rozčlenění prolisů střechy.