Stavebnice závor vzor AŽD TT-JENIK

Autor: TT-JENIK http://ttjenik.wz.cz ttjenik@seznam.cz
Prodej:Hekttor http://www.hekttor.biz/ info@hekttor.biz
Prodej a distribuce: Pojezdy.EU http://www.pojezdy.eu/eshop info@pojezdy.eu

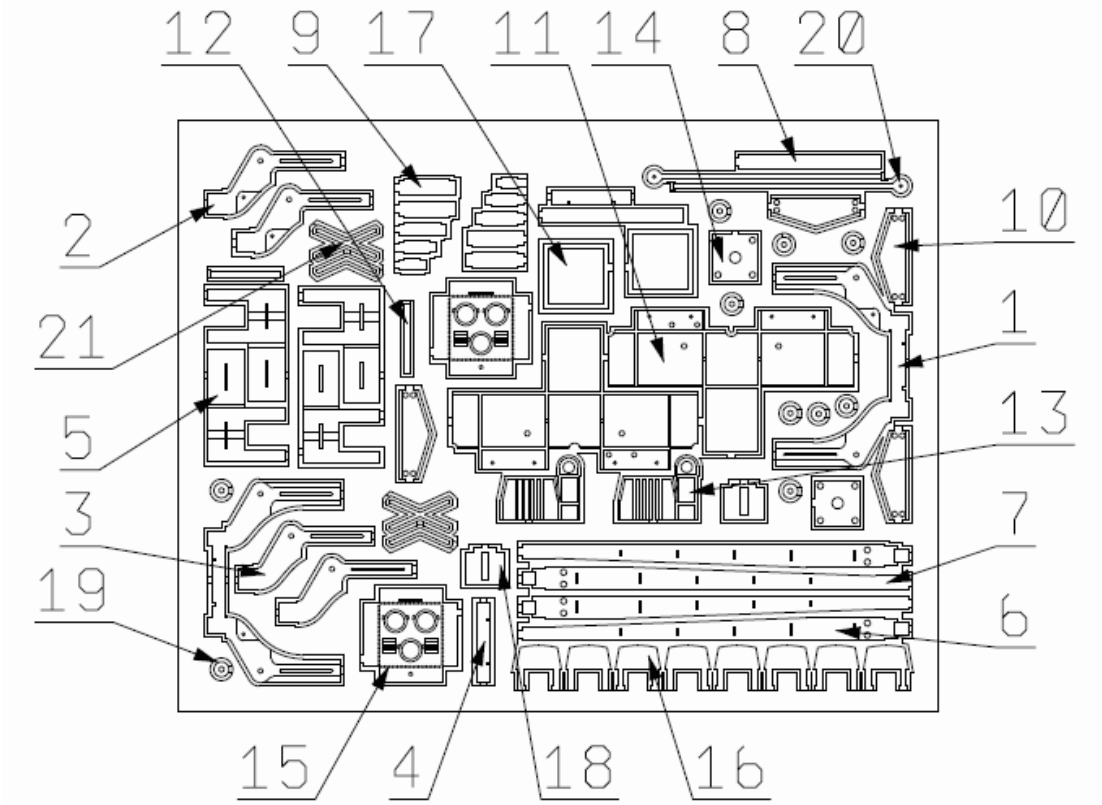

1 střed konzoly závory	8 prodloužení závory	15 těleso výstražníku
2 pravá konzola závory	9 příčky	16 stínítko
3 levá konzola závory	10 kryt	17 zadní deska
4 příčka	11 skříň pohonu	18 držák kříže
5 závaží	12 lišta	19 podložka
6 pravé rameno závory	13 konzola stojanu	20 táhlo
7 levé rameno závory	14 deska se šrouby	21 výstražný kříž

Další použitý materiál: trubička Ø1mm; drát Ø 0,4 a 0,5mm; SMD-LED; smaltovaný drát (musí se vejít 4x do trubičky 1mm); neprůhledné dvousložkové lepidlo na zalití LED; injekční jehla

Závora

Díl 1 ohněte do tvaru U. Na obě strany přiletujte díly 2 a 3 (pozor na záměnu) a příčku 4. Mezi ramena závory 6 a 7 vletujte díl 8. Pozor na správnou orientaci, horní hrana závory tvoří rovinu. Pak díly 6 a 7 od sebe rozevřete, přihněte dle nákresu a od nejmenší vletujte jednotlivé příčky 9.
Díl 5 ohněte dle obrázku. Proletujte cínem a obruste do hranatého tvaru.
Do konzoly vletujte rameno a horní i dolní hranu překryjte trojúhelníkovým krytem 10.

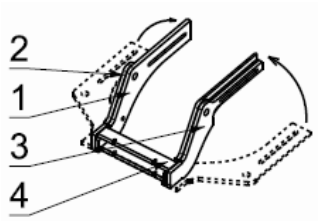

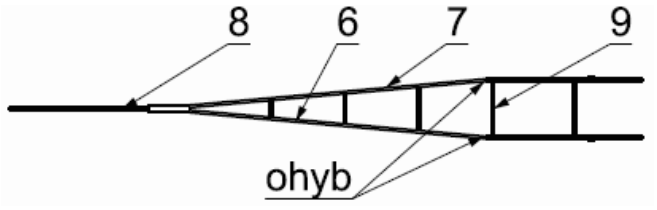

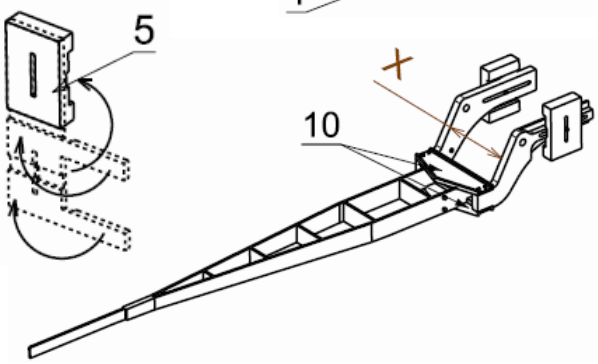

Přilepte obě závaží 5. Můžete vlepit tenký drátek imitující šrouby. Odměřte mezeru mezi rameny **X**.

Stavebnice závor vzor AŽD 99

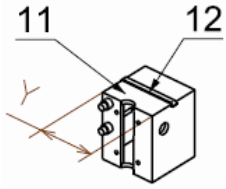

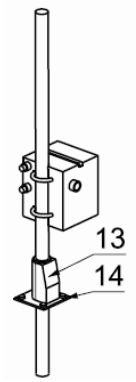

Skříň pohonu a sloupek

Díl 11 ohněte a sletujte do pravoúhlé bedny. Do horní drážky přihněte a vlepte lištu 12. Do levých horních otvorů přijde vytvořit tlumiče, například vlepením drátu Ø0,5mm s kouskem bužírky tvořící větší průměr tlumiče. Druhou možností je otvor převrtat, vlepit do něj kousek jehly a do ní kus přečnívajícího tenčího drátku. Odměřte rozměr **Y**.

Dále je zapotřebí se rozhodnout, jakým způsobem provedete vymezení prostoru mezi skříní a závorou. První možností je použít podložky 19, které zbrousíte na požadovanou tloušťku **(Y-X)/2**, které tento prostor vymezí. Druhou možností je převrtat otvor ve skříni pohonu a vlepit do ní trubičku (injekční jehlu) potřebné délky **X**.

Z dílu 13 ohněte konzolu. Tu navlékněte na trubičku Ø1mm spolu se spodní deskou 14. Přilepte skříň pohonu do výšky 12,5mm dle obrázku dole. Do menších otvorů nalepte drátky tvaru U, které budou tvořit příruby. Horní konec trubičky zkraťte na 26,8mm a otvor zaslepte.

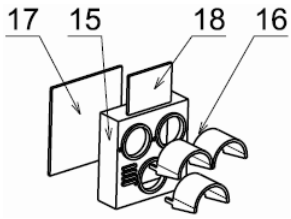

Výstražník

Díl 15 ohněte dle návodu. Stínítka 16 obtočte kolem vrtáku cca Ø1,5mm vsuňte do výstražníku a přiletujte. Přečnívající pásky ohněte nebo odstraňte. Přiletujte držák výstražného kříže 18. Pokud budete tvořit nefunkční výstražník, stačí nyní celý prostor vyplnit lepidlem, nebo plastovou destičkou. Ze spodní strany převrtejte otvor a vlepte drát cca Ø0,5mm tvaru L. Zadní stranu výstražníku překryjte deskou 17.

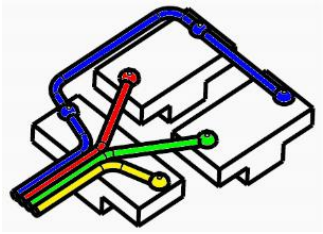

Pokud se rozhodnete osadit SMD-LED, pak propilujte místo otvoru v dolní hraně drážku tvaru U pro jednodušší založení vodičů. Provlékáním do otvoru by totiž mohlo dojít k porušení izolace. Bokem si na diody přiletujte smaltované drátky dle nákresu a tento celek vlepte do výstražníku. Odzkoušejte funkčnost. Pokud vše svítí jak má, zalijte výstražník neprůhledným epoxidem a překryjte deskou 17. Po důkladném zatuhnutí stočte všechny dráty do spirály a vytvarujte je do tvaru Z tak, aby došlo k odsazení od stojanu o 5,5mm. Viz obrázek dole.

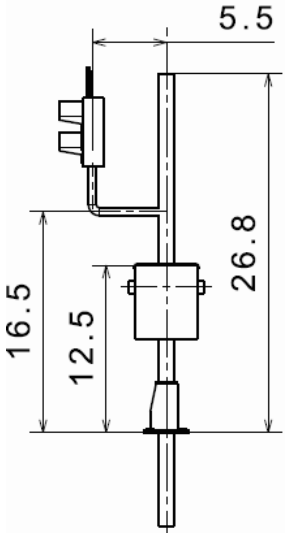

Osazení výstražníku do stojanu

U nefunkční varianty výstražníku stačí do trubičky stojanu propilovat malý otvor a výstražník do něj vlepit do vzdálenosti 5,5mm.

U funkčního výstražníku mějte na paměti, že nesmí dojít během navlékání do trubičky stojanu k porušení smaltované izolace drátků, proto udělejte raději otvor větší a hlavně bez ostrých hran. Drátky prostrčte skrz otvor a znovu překontrolujte funkci. Otvor ve stojanu zaplňte epoxidem který přilepí drátky, zabrání porušení izolace a poslouží jako tmel, protože se dobře brousí. Před úplným zatuhnutím epoxidu překontrolujte zda vše svítí jak má.

Finální kompletace

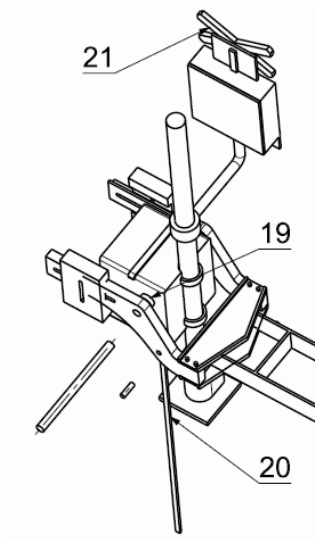

Po nabarvení jednotlivých dílů nasuňte do závory táhlo 20 a zajistěte drátkem, který vytvoří čep. Z dalšího drátku (špendlíku) vytvořte osu závory. Pokud jste do skříně nevložili trubičku z injekční jehly, použijte podložky 19 k vymezení rozteče mezi skříní a závorou.

Pod výstražník přilepte tabulku POZOR VLAK a nad něj výstražný kříž z leptu 21, nebo vystřižený z papírového archu.

.
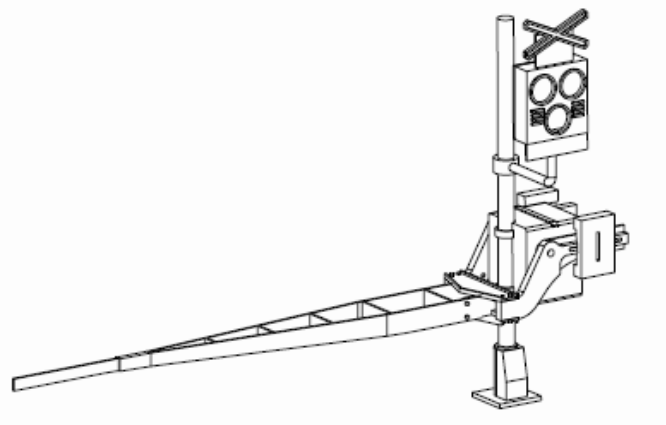
Pro pohon závory použijte mechanizmus, který vám umožní přesné doladění obou koncových poloh.