Stavebnice 8 nápravového vozu Uai

TT-JENIK

Autor: TT-JENIK http://ttjenik.wz.cz ttjenik@seznam.cz
Prodej: Hekttor http://www.hekttor.biz/ info@hekttor.biz

Revize:4.12.2014

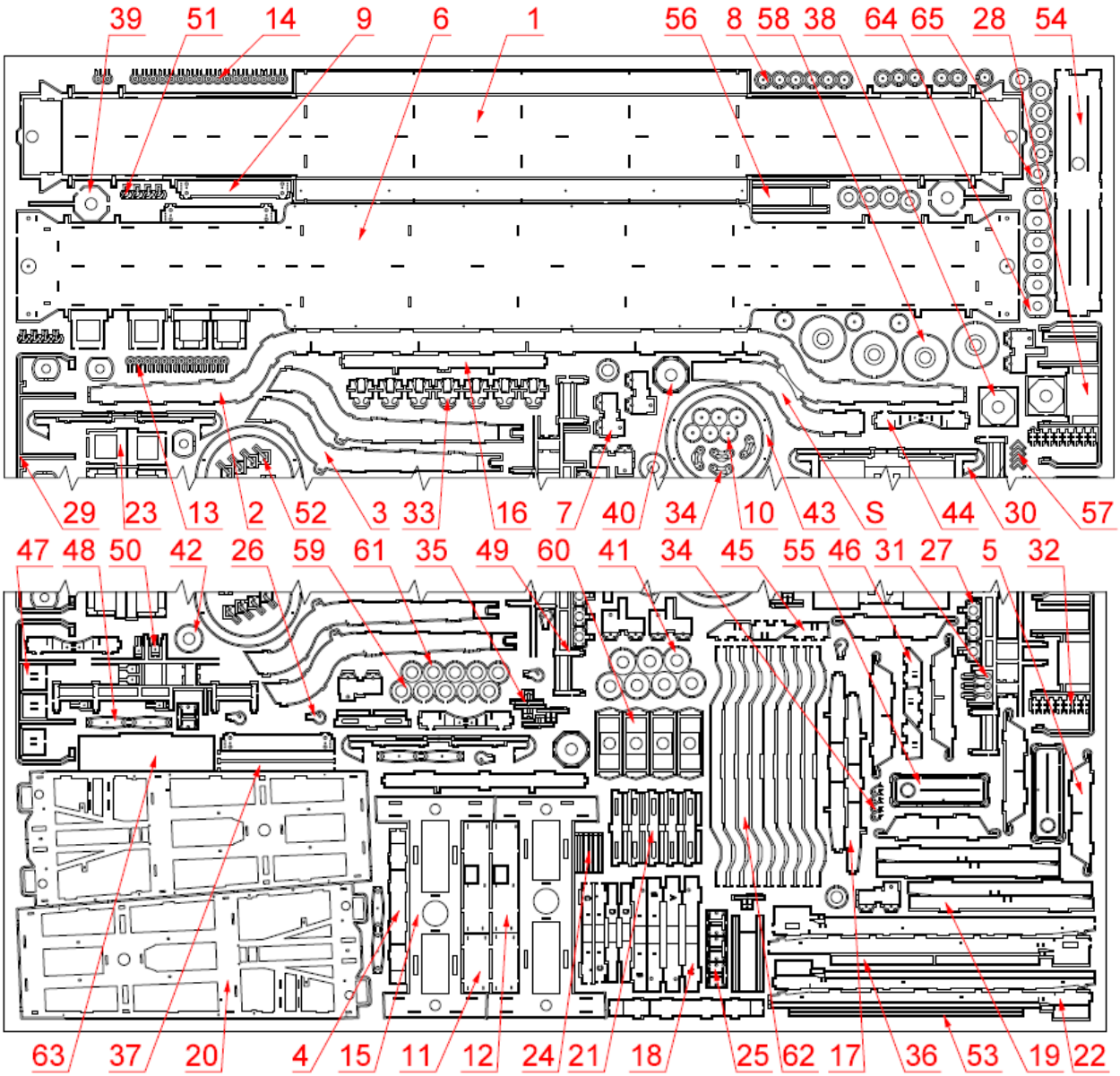

1 dolní díl	12 cedule B	23 stupačka	34 držák pružiny	51,52 přestavovače
2 střed gondoly	13 držák potrubí	24 příčka	35 boční konzole	53 táhlo brzd
3 bočnice L/P	14 vázací oko	25 deska pod hák	36 podložka pásku	54–57 díly budky
4 horní příčka	15 dolní rám	26 hák	37 pásek	58 podložka
5 dolní příčka	16 U díl A	27 pod nárazník	38, 39, 40 čep	59 středící kroužek
6 horní díl	17 U díl B	28 zábradlí	41 dolní čep	60 horní díl
7 domek L/P	18 příčníky A-D	29 zábradlí	42 podložka	61 podložka
8 kolečko	19 podélník	30 mechanizmus brzdy	43 točna	62 zesílení
9 čelní kryt	20 horní rám	31 klika brzdy	44–48 konzola brzdy	63 rošty
10 díl komínu	21 malé U-čko	32 maznice	49 konzole vzdušníků	64 talíř nárazníku
11 cedule A	22 boční díl L/P	33 kotva	50 držák přestavovačů	65 podložka nárazníku
S šablona				

Další možný použitý materiál:
Kovové dvojkolí 7,8mm 8kusů
Kinematické spřáhlo 2kusy
Kulatina / trubička vnější Ø1,45-1,5mm
Trubička vnější Ø1,8-2mm (musí jít nasunout na tenčí kulatinu/trubičku)
Šroub M2x5mm (2kusy), šroub M2x4mm (4kusy), matice M2 (4kusy), drát Ø 0,5mm na potrubí

Stavebnice 8 nápravového vozu Uai

Několik poznámek úvodem.

Doporučuji si celý návod nejprve prostudovat a až poté se pustit do samotné stavby.
Před samotnou stavbou se seznamte s fotografiemi tohoto vozu například na stránkách vytopna.hekttor.biz
Níže popsané postupy berte hlavně jako jakousi nápovědu a upozornění na některé detaily, které by vám mohly uniknout. Vždy se spoléhejte především na vaše zkušenosti a dovednosti. Chce to přemýšlet. Dvakrát měř, jednou řež. Dále mějte na paměti, že ne všechny detaily musí být použity.
V případě nejasností nebo vašich poznámek mě neváhejte kontaktovat. Rád poradím, popřípadě tento návod doplním či opravím.
Na stránkách http://ttjenik.wz.cz naleznete několik fotografií doplňujících tento návod.

Gondola

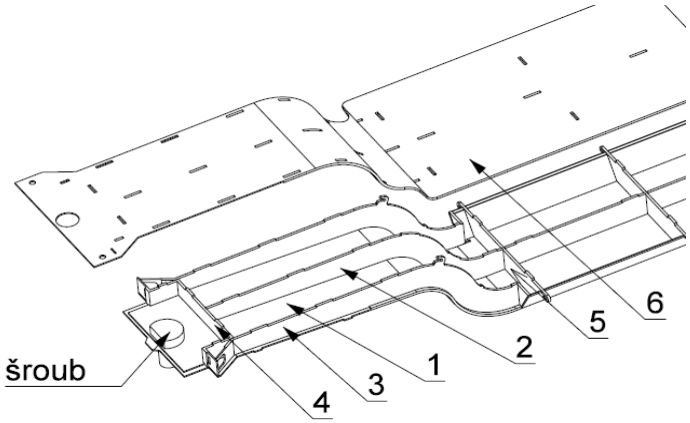

Pomocí šablony pečlivě natvarujte dolní díl gondoly 1. Spolu s díly 2, 3, 4 a 5 sestavte dle obrázku. Doporučuji postupovat vždy od středu na jednu a pak na druhou stranu. Pokládáním na rovnou podložku pravidelně kontrolujte, aby se díl netočil do vrtule. Do otvoru v přední části naletujte šroub M2 délky cca 5mm, který ale musíte z jedné strany zbrousit, aby nezavazel. Nakonec vše překryjte horním dílem 6, který opět nejdříve natvarujete pomocí šablony. K tvarování nepoužívejte díl 2, hrozí jeho poničení. Celou sestavu pečlivě proletujte a obruste.
Ohněte a osaďte domky 7. Na jedné straně je domek vybaven páskem, ke kterému přijde přiletovat potrubí. Skrz domek a horní díl 6 prostrčte zespod kousek drátku a nechte kousek vyčnívat směrem nahoru. Další drátek prostrčte bočními otvory v domku a na něj navlékněte kolečka složená ze dvou dílků 8. Celé čelo poté zakrytujte dílem 9, který na bocích přihnete. Ze 3 dílů 10 sletujte a osaďte středový komín. Přiletujte cedule 11 a 12. Pod nákladovou plochu vletujte vázací očka 14. Z drátku ø0,5mm natvarujte průběžné potrubí. Zde bych doporučil prostudovat fotografie. K jeho upevnění vám poslouží očka 13 a ohnutý konec pásku na díle 7.

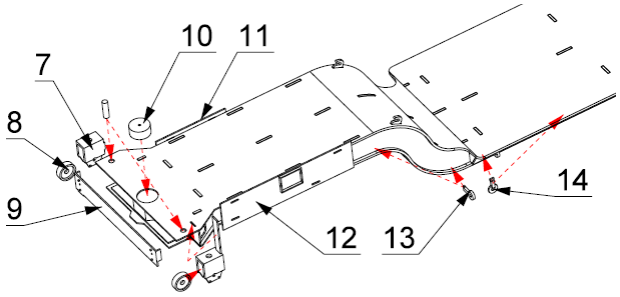

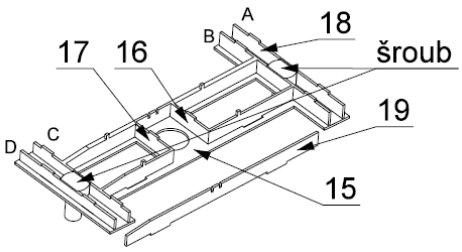

Podvozek

Naohýbejte díly 16 a 17 a spolu s podélníky 19 vsuňte do otvorů v 15. Poté nasuňte příčky 18B/C a mírně přichytněte cínem. Stejně tak díly 18A/D. Pozor na jejich správnou orientaci, napomůže vám vybrání pro šrouby. Přesné usazení dílů musí být kontrolováno dílem 20, jinak se pak netrefíte. Pokud vše sedí jak má, vletujte obroušené šrouby, ten na kraji musí být zbroušen i výškově. Přiletujte ohnutý horní díl 20, vše pořádně proletujte a obruste.

Ohněte a nasuňte díly 21. Pořádně protáhněte ohybové drážky v dílech 22. Díly ohněte a vletujte. Doplňte stupačky 23 a do předleptaných drážek i příčky 24. Můžete zkusit protáhnout táhlo brzd 53. Na dolní stranu podvozku je pak možno dolepit kinematiku. Její osazení nechám na vašich zkušenostech a požadavcích na provoz. Prostor mezi kinematikou a prvním otočným čepem můžete vyplnit dle fotografií, tento prostor vzhledem k rozdílným požadavkům zástavby není řešen a nechám jej na vás.

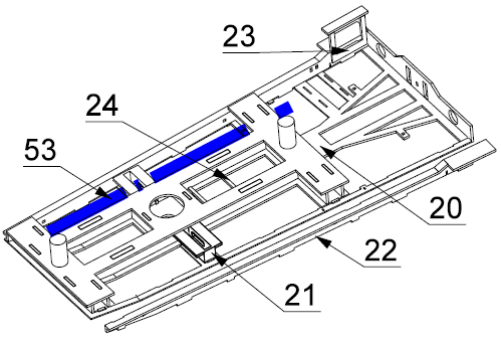

Osaďte díly 25,26,27 na čelo vozu. Pro usazení zábradlí 28 přihněte konečky a nasuňte do otvorů v čele. Přehněte a proletujte mechanizmus brzdy 30, osaďte na zábradlí a doplňte kliku 31 s kouskem drátku jako rukojeť. Zábradlí 29 vsuňte do otvorů v bočnicích a vrchním díle. Přehněte díl maznice 32 a nasuňte do otvorů v bočnici. Stejně tak kotvy 33, které zakryjí spoj dolní hrany bočnice. Ohněte a osaďte držák pružiny 34 a konzolu 35. Držák pružiny je i v jednodušším provedení. Do pravé bočnice vložte pásek 37 podložený dílem 36. Středový čep sestavte z dílů 38,39,40, Mazací potrubí dílu 39 je potřeba natvarovat tak, aby proběhlo pod věncem 43. Mezi zábradlí vložte lávku, Verze s vybráním pro budky příjde k zábradlí, na kterém jsou dolů směřující výstuplky. Ty slouží k zajištění otevřených dveří.

Stavebnice 8 nápravového vozu Uai

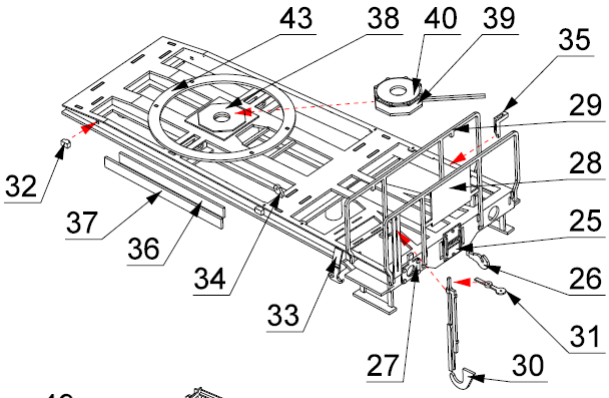

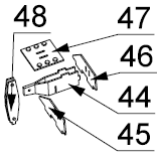

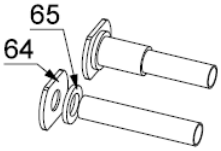

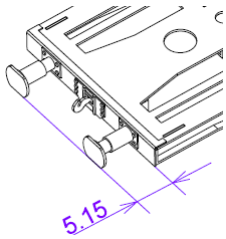

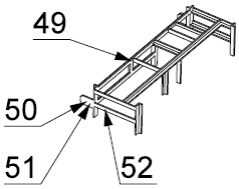

Detaily

Z dílů 44 až 48 sestavte konzoli brzdového válce včetně vahadla a osaďte na podvozek do předleptaných otvorů. Otvory v příčnících protáhněte táhlo brzd 53. Na konzoli přilepte odlitek brzdového válce.

Opatrně natvarujte konzoli vzdušníků 49 a doplňte držáky přestavovačů 50 po obou stranách. Přestavovače 51 a 52 osaďte až po nastříkání modelu. S kousků drátu a trubiček vyrobte vzdušníky a natvarujte potrubí. Zde se neobejdete bez fotodokumentace.

Nárazníky vyrobíte tak, že na tenčí trubičku délky cca 10mm naletujte talíř 64 s podložkou 65. Pak uřízněte 3,1mm z větší trubičky a nalepíte na nárazník. Po osazení by měly nárazníky vyčnívat cca 5,15mm od čelní plochy rámu.

Úprava podvozků Hekttor

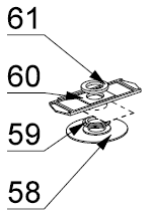

Dle návodu sestavte podvozky. Aby nevypadali tak ploše, použijte zesílení 62. K vymezení středového otvoru použijte podložku 58, kterou nasadíte zespod, pak do otvoru vložte středící kroužek 59. Ten vyžnívá natolik, že vytvoří vedení pro vycentrování horního dílu 60. Pro vytvoření vůle v uložení podvozku slouží podložka 61, kterou osadíte při finální montáži podvozku na rámy. Je možné, že při natáčení vnějších podvozků v obloucích, vám budou narážet na stupaček. V tomto případě neosazujte naznačení sávěsů pružin (vypadají jako malé 8) pod stupačky.

Brzdařská budka

Natvarujte díl 54 a sletujte v dolní straně zámků. Do tenkých drážek vsuňte z vnitřní strany ohnutý díl 56. Z obou stran pak přiletujte bočnice 55. Pozor na polohu kliky, musí být u čelní strany (po oknem). Dosaďte kliky.

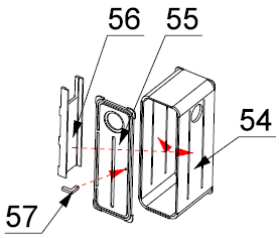

Sestavení

Nabízí se několik způsobů jak spojit gondolu s podvozky. Nabízím vám dva z nich, ale myslím, že vás napadne i jiný způsob. Záleží jen na vás.

Prvním z nich je, že na šroub gondoly zespod nasunete a přilepíte 2x podložku 41 tvořící dolní čep a dále podložku 42 s menší dosedací plochou. Šroub pak prostrčíte otvorem v rámu. Zespod pak dáte opět podložku 41, kterou mírně přitáhnete upravenou maticí. Tu si můžete vyrobit z větší trubičky, do které nařežete závit M2. Matici pak budete muset zajistit malým množstvím lepidla, nebo laku. Nevýhodou tohoto uložení je, že závity šroubu mohou v provozu vydírat rýmy, popřípadě přeskakovat.

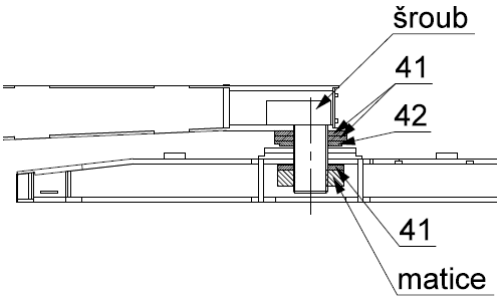

Druhým způsobem je, že obě podložky 41 a podložku 42 přitáhnete trubičkou (cca Ø2,5mm), do které nařežete závit M2. Následně zvětšíte otvor ve všech dílech rámu podvozku na vámi použitý vnější průměr trubičky. Trubička musí být o něco delší, než je tlouštka všech dílů podvozku o požadovanou vůli pro otáčení. Po protažení takto vzniklého čepu, jej zajistíte proti vytažení podložkou 41 a opět dotáhnete maticí. Tento způsob již vyžaduje trochu přesné strojařiny, ale myslím, že bude lépe vyhovovat požadavkům na jízdní vlastnosti.

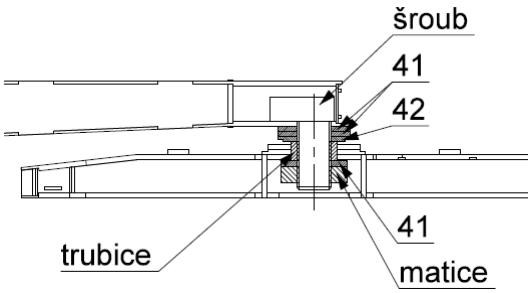

Nakonec přišroubujte všechny 4 podvozky.