Tárovací vůz TT-JENIK

Autor: TT-JENIK http://ttjenik.wz.cz ttjenik@seznam.cz
Prodej: Hekttor http://www.hekttor.biz/ info@hekttor.biz
Revize:30.04.2018

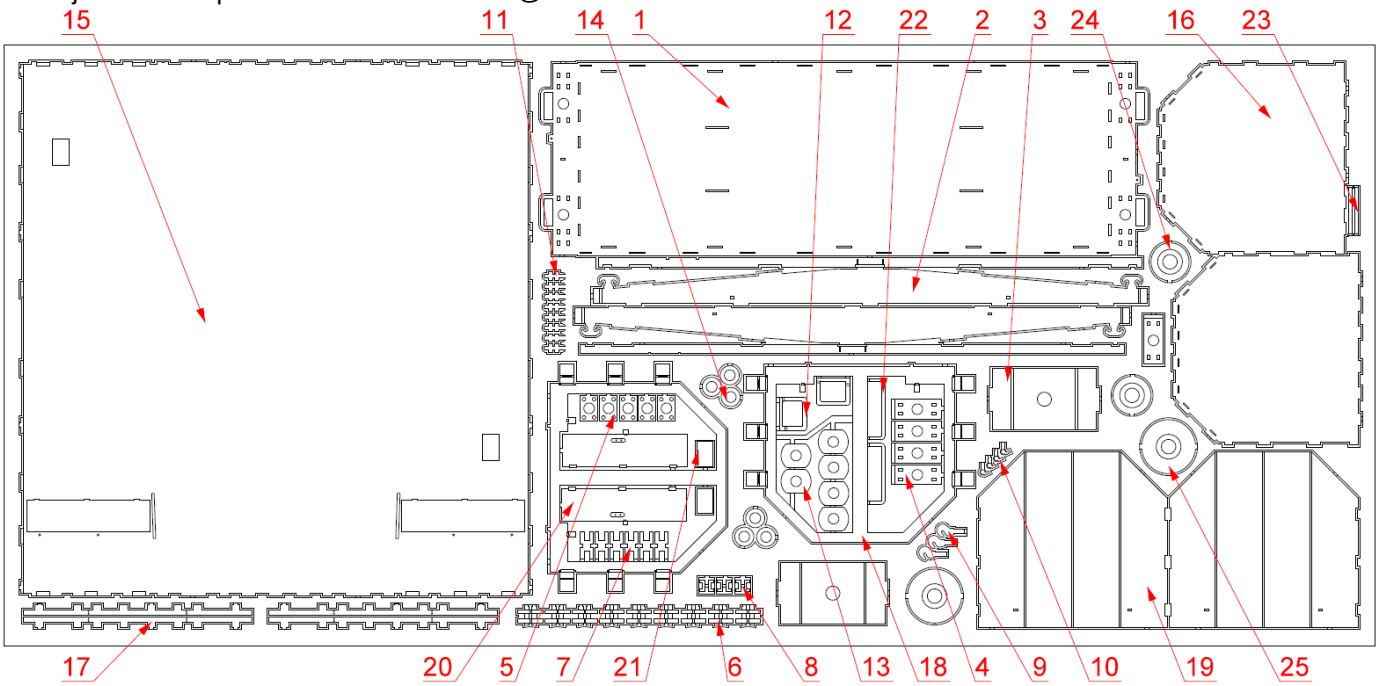

1 rám	7 detail B	13 talíř nárazníku	19 vrata
2 boční podélníky	8 příruba šroubovky	14 podložka nárazníku	20 dveře L/P
3 konzole podvozku	9 hák šroubovky	15 skříň	21 schránka
4 vyklápěcí deska	10 ventil hadic	16 čelo skříně	22 madlo
5 deska pod nárazník	11 maznice	17 okap	23 okap nad dveře
6 detail A	12 stupačka L/P	18 deska s panty	24/25 podložky podvozku

Další možný použitý materiál:

Kovové dvojkolí 7,8mm 4kusy
Leptané podvozky (Hekttor Kód: 12043)
Kulatina / trubička vnější Ø1,45-1,5mm
Kinematické spřáhlo 2kusy
Trubička vnější Ø1,8-2mm (musí jít nasunout na tenčí kulatinu/trubičku)
Šroub M2x4mm (2kusy)
Matice M2 (2kusy)

Několik poznámek úvodem.

Doporučuji si celý návod nejprve prostudovat a až poté se pustit do samotné stavby. Před samotnou stavbou se seznamte s fotografiemi tohoto vozu.

Níže popsané postupy berte hlavně jako jakousi nápovědu a upozornění na některé detaily, které by vám mohly uniknout. Vždy se spoléhejte především na vaše zkušenosti a dovednosti. Chce to přemýšlet. Dvakrát měř, jednou řež. Dále mějte na paměti, že ne všechny detaily musí být použity.

V případě nejasností nebo vašich poznámek mě neváhejte kontaktovat. Rád poradím, popřípadě tento návod doplním či opravím.

Na stránkách http://ttjenik.wz.cz naleznete několik fotografií a postupů doplňujících tento návod.

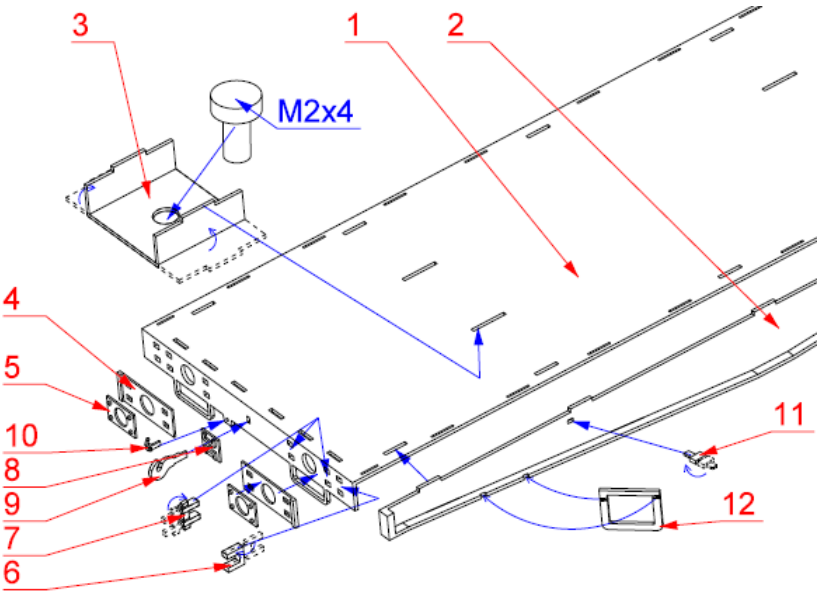

Rám vozu

Natvarujte a sletujte obě bočnice 2. Ty poté zasunete do zámků v rámu 1, na kterém nejprve ohněte obě čela. Ohněte konzole podvozků 3, vletujte do nich šroub M2 a zespod naletujte do rámu. Nyní doplňte čela o detaily a to tak, že přehnutý dílek 6 vsunete

Tárovací vůz

a přiletujete z vnitřní strany rámu. Pak přiložíte vyklápěcí desky 4, které ustavíte do správné polohy pomocí přehnutých dílků 7. Ty nasouváte z vnější strany. Nakonec přiletujte desky pod nárazník 5. Hák šroubovky 9 prosuňte přírubou 8 a naletujte na rám. Nakonec můžete doplnit ventil hadice 10. Do bočnic ještě přijdou osadit čtyři maznice 11, který před osazením přehnete. Do zářezů v rámu naletujte boční stupačky 12. Pozor na jejich záměnu.

Nárazníky

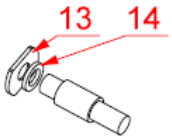

Pokud nemáte k dispozici odlévané nárazníky, můžete si je vyrobit z leptu. Na tenčí trubičku délky cca 10mm naletujte talíř nárazníku 13 s podložkou 14. Uřízněte 3,1mm z větší trubičky a navlékněte na nárazník. Po osazení by měly nárazníky vyčnívat cca 5,15mm od čelní plochy rámu.

Skříň

Aby skříň 15 nepůsobila příliš jednolitě a ploše, můžete ji nejdříve mírně ohnout přes příčné ohybové drážky, poté díl zpětně srovnat a teprve nyní ohnout přes podélné drážky a natvarovat do požadovaného tvaru. Přiletujte čela 16 a na ně ohnuté okapy 17. Na boky skříně přiletujte nebo přilepte okap nad dveře 23, schránky 21, madla 22 a boční dveře 20. V místě kliky je na dveřích malý praporek, na kterém bývá umístěn visací zámek. Tento praporek buď ohněte, nebo odstraňte.

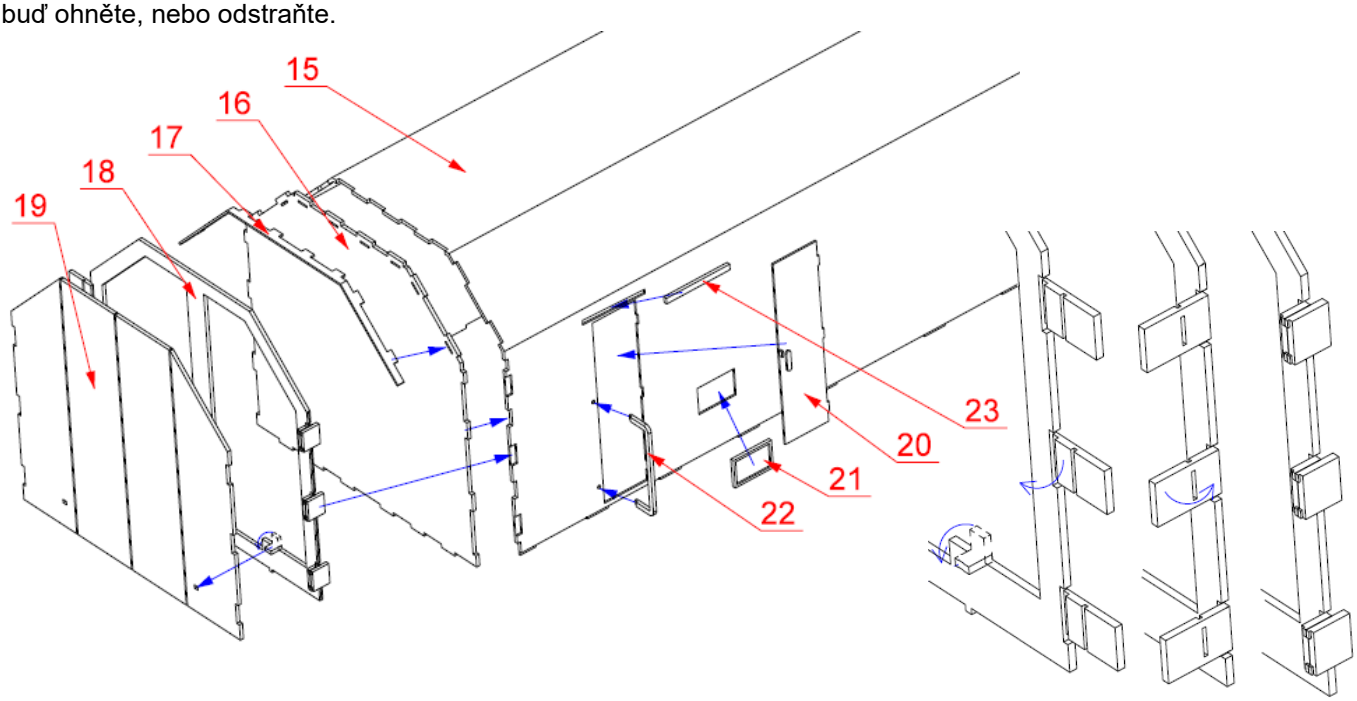

Vrata

Na dílku 18 postupně natvarujte šest pantů dle obrázku. Nejprve vždy oba články ohněte o 90°, pak vnější článek ohněte zpátky o 180°. Ohyby proletujte, ale ještě nebruste. V dolní části tohoto dílku ještě ohněte dva malé proužky, které přijdou prostrčit otvory ve vratech 19 a budou tvořit držáky koncových cedulí. Oba dílky pečlivě přiložte k sobě, vyzkoušejte, jestli vše pasuje a zda jde sestava nasunout na prohlubně ve skříni vozu. Poté sletujte a pečlivě obruste a to včetně pantů. Finální vrata nalepte na čela skříně.

Kompletace

Skříň i rám můžete barvit odděleně. Poté skříň nalepte na rám. Dejte však pozor, aby boční stupačky byly pod dveřmi!

Nakonec osaďte podvozky Hekttor Kód: 12043. K redukci velkého otvoru v podvozku vletujte podložky 24 a 25. Podvozky přitáhněte maticí M2, ale nechte vůli pro jejich volný pohyb. Matici doporučuji zajistit proti povolení barvou nebo malým množstvím lepidla.