Manipulační ruka HR 2501 TT-JENIK

Autor: TT-JENIK http://ttjenik.wz.cz ttjenik@seznam.cz
Prodej: Hekttor http://www.hekttor.biz/ info@hekttor.biz

Revize:22.01.2016

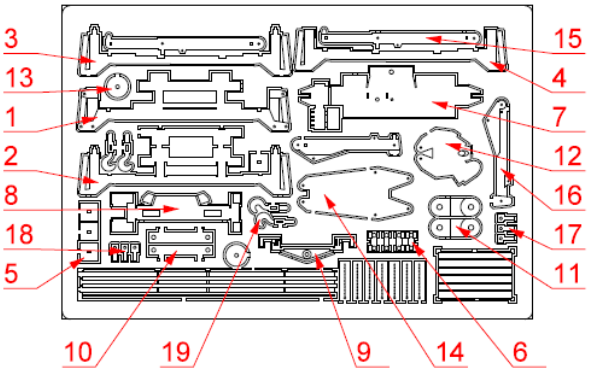

1 rám díl A
2 rám díl B
3 rám díl C
4 rám díl D
5 patka
6 konzola
7 rám skříně
8 dno skříně
9 čelní trojúhelníkový detail
10 opláštění čepu
11 tělo čepu
12 konzola ramene
13 talíř ramene
14 hlavní rameno
15 středové díly tel. ramene L/P
16 vnější díly tel. ramene L/P
17 horní oko
18 dolní oko
19 hák L/P

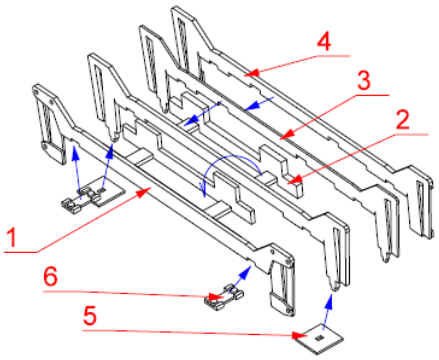

Další možný použitý materiál:
Struna Ø0,3mm, trubička vnější Ø1,8-2mm a kulatina (špendlík) která do ní půjde vsadit, bužírka, kulatina Ø 0,8mm

Několik poznámek úvodem.
Doporučuji si celý návod nejprve prostudovat a až poté se pustit do samotné stavby.
Níže popsané postupy berte hlavně jako jakousi nápovědu a upozornění na některé detaily, které by vám mohly uniknout. Vždy se spoléhejte především na vaše zkušenosti a dovednosti. Chce to přemýšlet. Dvakrát měř, jednou řež. V případě nejasností nebo vašich poznámek mě neváhejte kontaktovat. Rád poradím, popřípadě tento návod doplním či opravím.
Na stránkách http://ttjenik.wz.cz naleznete několik fotografií doplňujících tento návod.

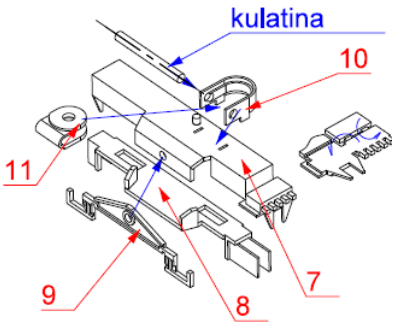

Sestavení
Natvarujte díly 1 a 2. Dejte k sobě díly 3 a 4 a společně je vložte do dílu 2. Ten potom obdobným způsobem vložte do dílu 1. Vše srovnejte a celou sestavu proletujte a obruste. Na výčnělky přiletujte patky 5 a dolní plochu zabruste. Do vybrání v dolní hraně vletujte nebo vlepte konzoly se šrouby 6.
Natvarujte díly skříně 7 a 8. Vpravo na obrázku je naznačeno dvojité přeložení ovládacích prvků na díle 7. Oba díly do sebe spasujte, sletujte a obruste. Kolem kulatiny/vrtáku stočte díly 10 a 11. Vnitřní mezera v díle 11 by měla být 0,6mm. Lze ji dosáhnout nasunutím dílu na dvě vrstvy zbytku rámu leptu a následným stlačením. Díl 11 pak tedy zasuňte do dílu 10. Po sletování a vybroušení převrtejte boční otvor a nasuňte kulatinu Ø0,8mm a délky cca 11mm. Vlepte do otvorů ve skříni. Do malého otvůrku ve středu skříně ještě vlepte malý kousek drátku a nechte jej kousek vyčnívat. Skříň nasuňte dolními otvory na výstupky dolního rámu a doplňte čelní trojúhelník 9. Převrtejte otvor pro usazení osy budoucího ramene na příslušný Ø osky.
Ohněte a sletujte horní konzolu 12. Středovým otvorem prostrčte osku (špendlík). Vlepte jej do konzole, ale dejte pozor, aby byl špendlík rovnoběžný s čelní a bočními hranami, aby nebyla konzole nakřivo. Zbruste středovou trubičku. Nebo několik do sebe nasunutých trubiček pod stejným úhlem jako má spodek konzoly. Trubičku zkraťte a spolu s talířkem 13 nasuňte na osku.

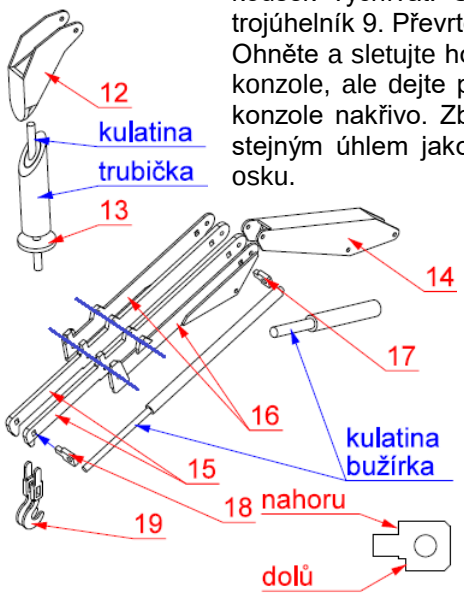
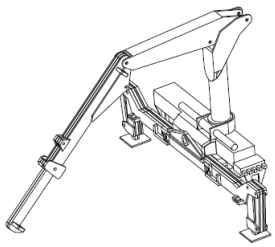
Navlékněte všechny 4 vrstvy teleskopického ramene 15 a 16 na středící drátky (na obrázku modře) a na horní 17 a dolní oko 18. Pozor na správnou orientaci horního oka. Po sletování a obroušení spojte pomocí malých osek s horním ramenem 14 a konzolou z předchozího kroku. Po nabarvení vlepte pístnice, které si můžete zhotovit navléknutím bužírky odpovídající barvy na tenkou strunu či drátek. Na konec ramene přilepte hák složený ze dvou protilehlých dílů 19. Nakonec vsuňte sestavené rameno oskou do otvoru v horní skříni.
Kdo chce, může se ještě pokusit vytvořit hadice hydrauliky.