Brzdařská budka pro kotlový vůz Rah/Zae TT-JENIK

Autor: TT-JENIK http://ttjenik.wz.cz ttjenik@seznam.cz
Prodej: Hekttor http://www.hekttor.biz/ info@hekttor.biz

Revize:10.01.2020

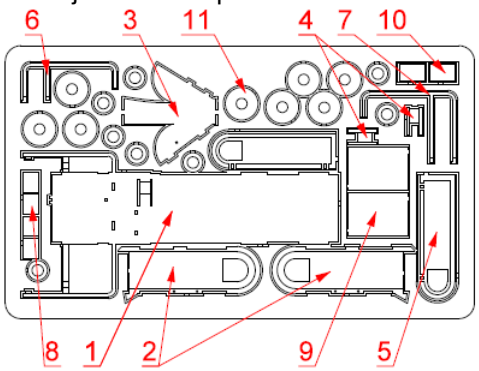

1 hlavní díl
2 bočnice
3 kryt brzdy
11 kulatý nárazník
4 stínítka
5 dveře
6/7 zábradlí
8 podložka pod ceduli
9 cedule
10 schránka

Další použitý materiál:
Stavebnice kotlového vozu Rah/Zae. Kód 12163 firmy Hekttor

Několik poznámek úvodem.
Tento návod pouze doplňuje modifikaci stavebnice 12163 na provedení vozu s brzdařskou budkou, popřípadě osazení starší verze menších bočních cedulí. Oba návody si nejprve pečlivě prostudujte, abyste věděli, jak správně postupovat. Díly z původní stavebnice kotlového vozu jsou značeny *kurzivou*.

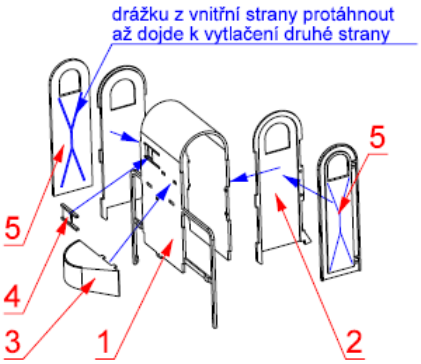

Sestavení brzdařské budky
Pomocí kulatiny stočte dílek 1. Naletujte obě bočnice 2 a spoje dokonale obruste. Pokud se vám zalily otvory pro přídavné zábradlí, převrtejte je. Nyní natvarujte kryt brzdového mechanizmu 3 a vletujte nebo vlepte do čela budky. Vlepte jednu z variant posuvného stínítka 4. Výběrem jedné z variant, popřípadě jejím otočením o 180° můžete znázornit až 4 pozice pootevření stínítka. Pomocí tupé jehly protáhněte předleptané drážky z vnitřní strany dveří 5. Tím dojde ke znázornění prolisu. Dveře vlepte na boky budky.

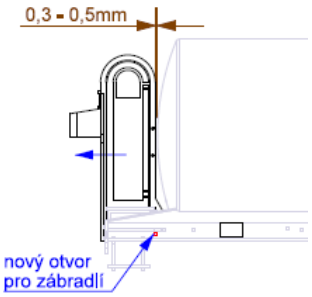

Modifikace původní stavebnice
Při sestavování rámu postupujte podle návodu k stavebnici kotlového vozu, vynechejte však osazení zábradlí *12* a mechanizmus brzdy *13* s klikou *14*. Pozor, mechanizmus brzdy *13* budete ještě potřebovat. Pokud budete modelovat starší provedení vozu s malými cedulemi, nebudete potřebovat velké cedule *36* a jejich držáky *35*. Není pro ně tedy potřeba vrtat šikmé otvory do kotle. U některých starších vozů také nebylo osazeno zpevnění čelníku s rámem *5*. Další možností, kterou stavebnice umožňuje je použití starších kulatých nárazníků. Jejich sestavení je totožné, jen zaměňte talíře *20* za díl 11 z této stavebnice. Původní talíře včetně podložek můžete využít jinde.

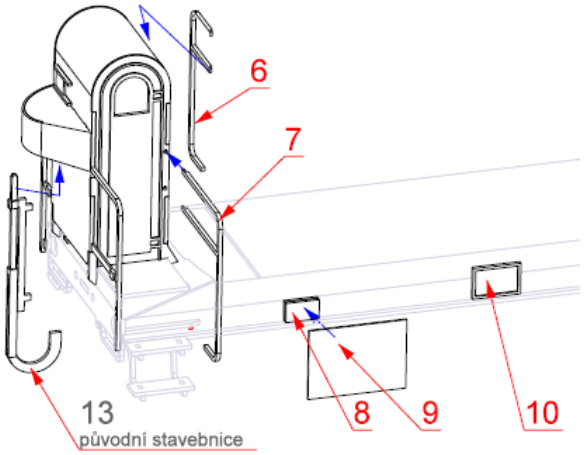

Osazení budky
Na čelo vozu tedy místo samostatného zábradlí z původní stavebnice přiložte sestavenou budku. Malé výstupky na konci zábradlí musí zapadnout do zámečků v rozích čelníku. Nejprve Přiletujte pouze tyto konce zábradlí k čelníku. Nyní je nutné vytvořit mezeru cca 0,3-0,5mm mezi budkou a kotlem. Budku tedy předsuňte, pečlivě překontrolujte polohy přiložením kotle. Dbejte na to, aby nebyla budka šikmo k ose vozu. Pokud budete používat leptanou plošinu *34*, vsuňte ji pod budku. Pokud vše sedí, přiletujte budku k čelníku *3*. Do rámu navrtejte nový otvor pro přídavné zábradlí 6 a 7. To přiletujte nebo vlepte. Nakonec přehněte mechanizmus brzdy *13* z původní stavebnice, dílek proletujte a přilepte do otvorů v budce.

Starší provedení bočních cedulí
U staršího provedení vozů byly použity menší cedule na bocích vozu. Aby cedule nedržela pouze na hraně podélníku, přiletujte nebo přilepte přehnutou podložku 8 a na ní pak novou menší ceduli 9. Na rám ještě doplňte samostatně umístěné schránky 10.