# T450.0 „Milena“ TT-JENIK

Autor: TT-JENIK http://ttjenik.wz.cz ttjenik@seznam.cz
Prodej: Hekttor http://www.hekttor.biz/ info@hekttor.biz

Revize:27.01.2020

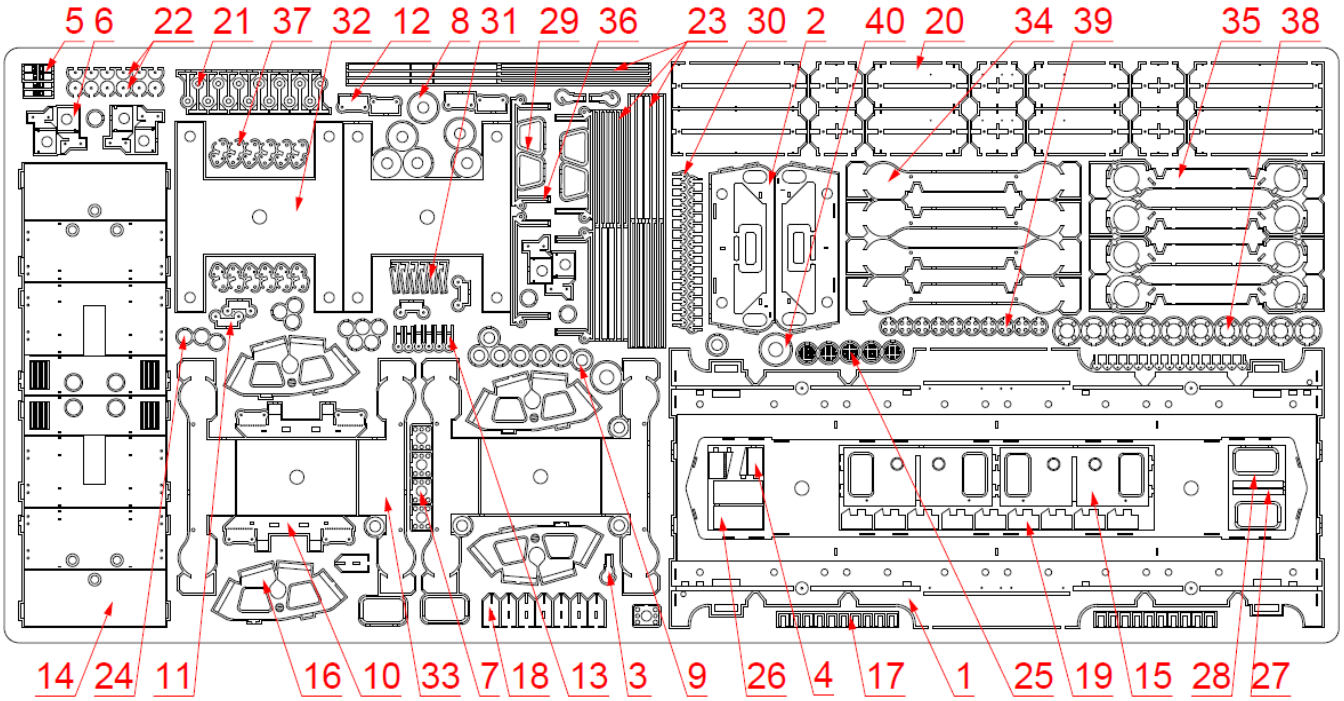


| | | | |
|---|---|---|---|
| 1 rám | 11 silentblok | 21 zvedací oko | 31 stěrač |
| 2 čelník | 12 krycí plech | 22 čep | 32 vnitřní rám podvozku |
| 3 hák šroubovky | 13 tyčka s okem | 23 boční lišta | 33 rám masky podvozku |
| 4 stupačka | 14 kapotáž motorů | 24 dekl malý | 34 zesílení A |
| 5 detail A | 15 širší kapotáž | 25 dekl roštovaný | 35 zesílení B |
| 6 konzole pod nárazník | 16 kabina | 26 víko hranaté | 36 táhla pružin |
| 7 deska pod nárazník | 17 madlo | 27 pásek na kabinu | 37 klouby |
| 8 talíř nárazníku | 18 podložka pod desku | 28 boční okno | 38 talíř A |
| 9 podložka nárazníku | 19 deska | 29 čelní okno | 39 talíř B |
| 10 držák pod čelník | 20 pancíře | 30 držáky madel | 40 podložka |

**Další možný použitý materiál:**

Kovové dvojkolí 8,3mm 4kusy
Drát Ø0,3mm
Kulatina / trubička vnější Ø1,45-1,5mm
Trubička nebo el. dutinka Ø2,5mm
Trubička vnější Ø1,8-2mm (musí jít nasunout na tenčí kulatinu/trubičku)
Šroub M2x4mm (2kusy)
Matice M2 (2kusy)

**Několik poznámek úvodem.**

Doporučuji si celý návod nejprve prostudovat a až poté se pustit do samotné stavby. Před samotnou stavbou se seznamte s fotografiemi tohoto vozu.

Níže popsané postupy berte hlavně jako jakousi nápovědu a upozornění na některé detaily, které by vám mohly uniknout. Vždy se spoléhejte především na vaše zkušenosti a dovednosti. Chce to přemýšlet. Dvakrát měř, jednou řež. Dále mějte na paměti, že ne všechny detaily musí být použity.

Ve stavebnici je několik dílků leptaných do ½ které je zapotřebí ještě ohnout. Jak tedy na ně. Na dolní straně je řada miniaturních otvorů, podél kterých ustavte pravítko. Jeho polohu si můžete ověřit lehkým přejetím otvorů jehlou. Mírné „klapání“ se musí ozývat po celé délce ohybu. Poté na jehlu zlehka přitlačte a několikrát přejeďte přes otvory, až dojde k protažení materiálu mezi nimi. Pravidelně kontrolujte, zda nedochází k roztržení dílku. V žádném případě nepoužívejte žádného ostrého nástroje, protože může dojít k rozříznutí dílu. Po ohnutí doporučuji zejména malé dílky zpevňovat malým množstvím cínu, který krásně zateče do celého spoje.

V případě nejasností nebo vašich poznámek mě neváhejte kontaktovat. Rád poradím, popřípadě tento návod doplním či opravím.

Na stránkách http://ttjenik.wz.cz naleznete několik fotografií a postupů doplňujících tento návod.

# T450.0 „Milena“

## Rám vozu

Nejprve natvarujte rám vozu 1. K ohnutí okrajů použijte kulatiny potřebného průměru. Přiletujte čela 2, na kterých přehnete obdelníček s nýty. Ohýbací můstky později odpilujte. Do otvoru uprostřed přijde hák šroubovky 3. Ohněte stupačku posunovače 4 a koneček dílku 5. Stupačku a dva dílky 5 vletujte do příslušných otvorů v každém z čel 2. Natvarujte díly 6, pozor jsou levý a pravý, a spolu s deskami pod nárazník 7 přiletujte na obě čela. Z kousků trubiček a dílků 8 a 9 vytvořte nárazníky, které vlepte do otvorů. Do otvorů v rámu naletujte šrouby M2, na které přijdou našroubovat podvozky.

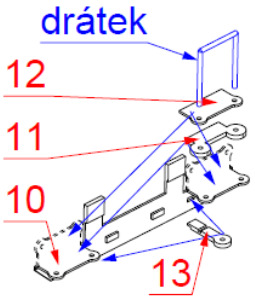


Na dílku 10 je potřeba ohnout dva malé praporky. Jak na ohyb je popsáno v úvodu. Na praporky přiložte díly 11,12 a dospod nasuňte díl 13. Pro přesné usazení vám poslouží kousky drátu ohnuté do tvaru U. Po proletování drátek odstřihněte tak, aby mírně přečníval a vytvářel napodobení čepů. Celou sestavu pak vletujte z vnitřní strany do čelníku 2. S usazením vám pomohou dva malé čtverečky.

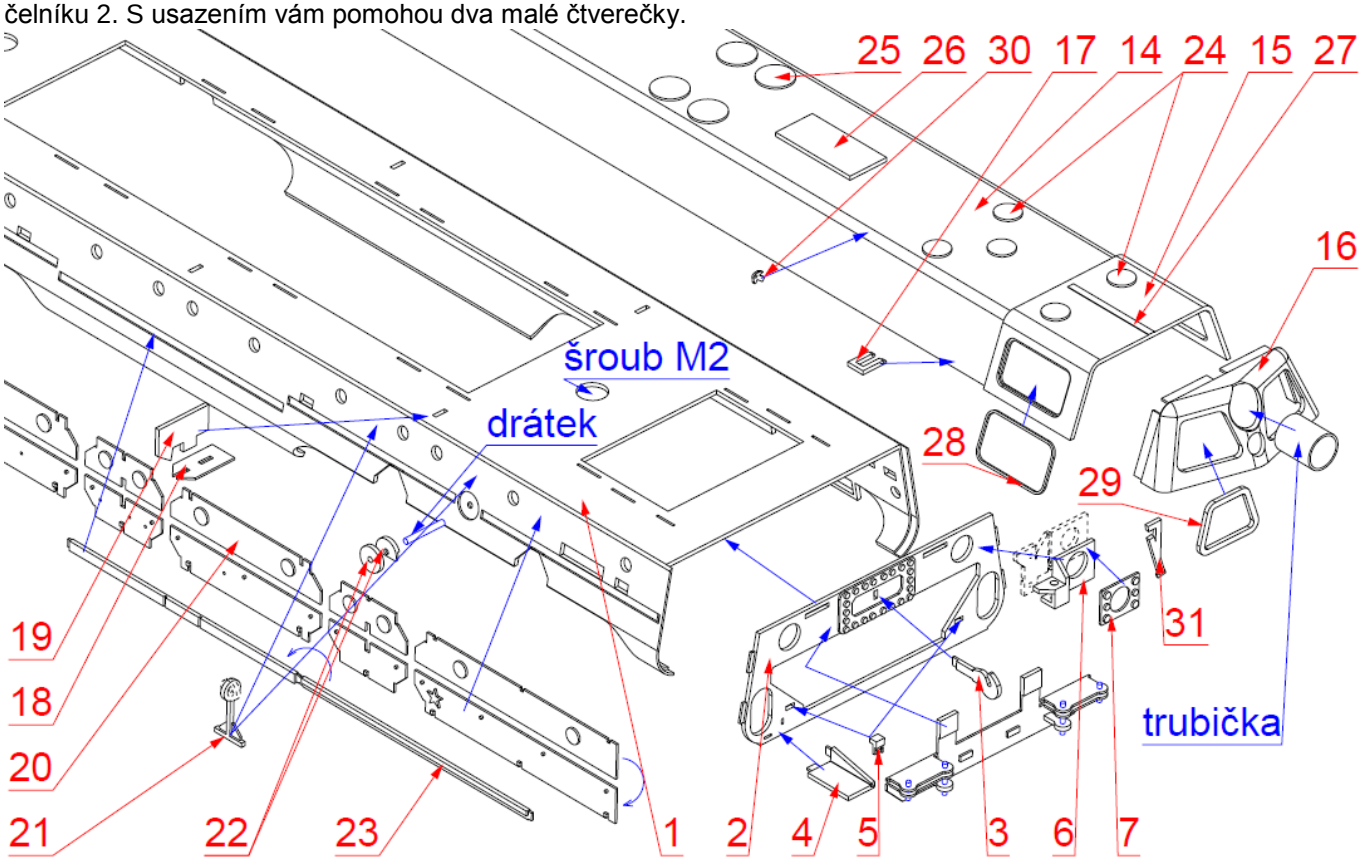


## Kapotáž

Natvarujte kapotáž 14,15 a 16. Pokud vše sedí, přiletujte na rám vozu. Do dolních otvorů v díle 14 naletujte nebo nalepte madla 17. Později se s nimi do některých míst nedostanete. Do šesti otvorů v rámu přiletujte díly 19 s podložkami 18. Každý z plátů pancéřování 20 přehněte na ½, proletujte, obruste a přiletujte na rám. S usazením vám pomohou kruhové výstupky a otvory v rámu. Do prostoru mezi pláty naletujte oka 21, u kterých nejprve pomocí kleští přerotujte horní oka o 90°. Na kousek drátu navlékněte jeden kulatý a jeden zešikmený dílek 22. Přehněte díly 23 a sletujte. Po sletování tvoří v profilu tvar L. Tvar L, stejně jako zešikmení u dílku 22, vám umožní nalepit díly na šikmou stěnu rámu tak, aby jejich vnější plocha byla ve svislé poloze.

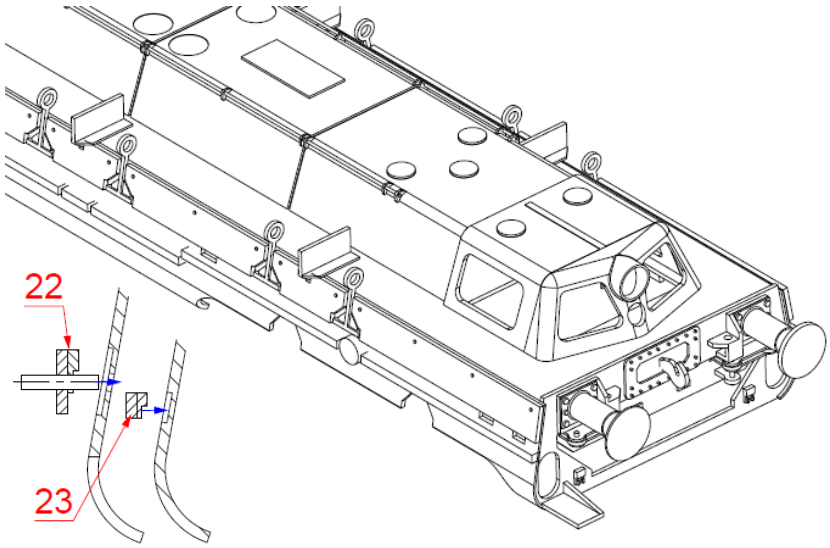


Na kapotáž přilepte kryty 24,25,26,27. Na obě kabiny pak rámy oken 28 a 29. Na střední část kapoty 14 pak vlepte držáky madel 30 a jejich otvory protáhněte a přilepte drátek. Do otvoru v kabině vlepte kousek trubičky jako reflektor. Po zasklení můžete doplnit stěrače 31.

# T450.0 „Milena“

**Podvozky**

Ohněte díl 32 a ohyb zpevněte cínem. Otvory prostrčte dvojkolí, u kterého bude potřeba zbrousit oba hroty. V případě potřeby použijte podložkou 9. U jednostranně izolovaných dvojkolí dejte pozor na orientaci, aby nevznikl zkrat.

**Masky podvozků**

Ohněte díl 33 a ohyb zpevněte cínem. Malými otvory protáhněte drátek a na něj navlékněte díly 34,35,36 a přehnuté díly 37 dle obrázku. Pozor, dílek 37 je ve dvou provedení levý/pravý. Ohýbejte jej například přes kousek rámečku leptu tak, aby vznikla mezera na tloušťku leptu. Proužek ohybu neodstraňujte, pomůže vám v ustavení na dílek 36. Po navléknutí vše pečlivě proletujte. Dolepte talíře 38 a 39. Na dílek 36 navlékněte a nalepte imitaci pružiny, kterou vytvoříte stočením kousku drátu.

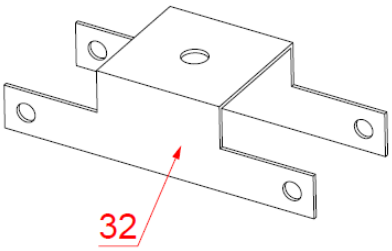


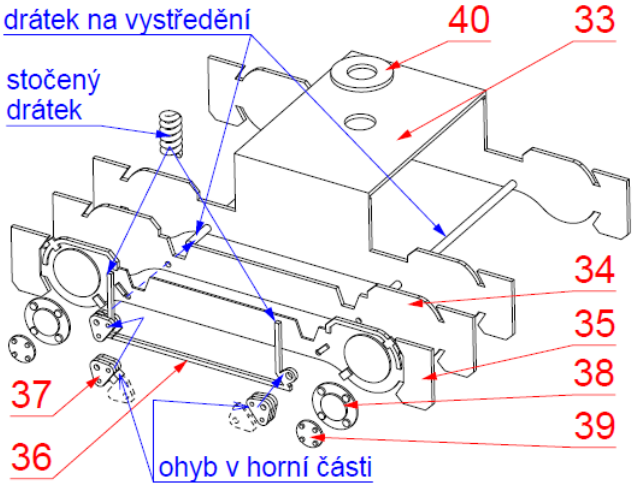


**Kompletace**

Pro jistotu můžete na vnitřní stěny masky nalepit kousek samolepky, abyste předešli případnému zkratu.
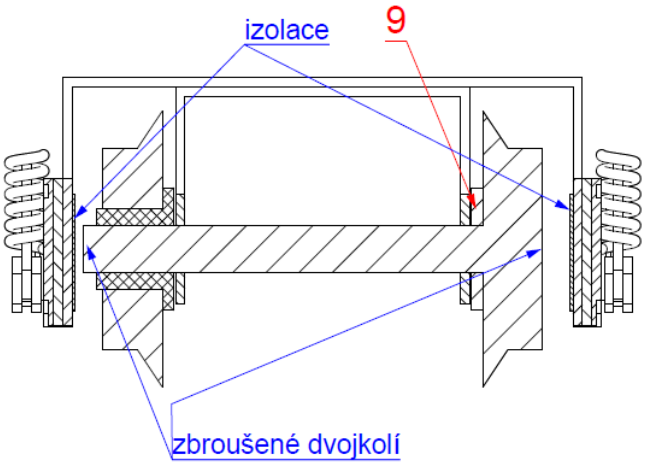
Podvozky i masky podvozků k sobě slepte a spolu s podložkou 40 navlékněte na šrouby v rámu vozu. Mírně přitáhněte matkou tak, aby se podvozky natáčely. Matku je dobré zajistit proti povolení malým množstvím lepidla nebo barvy.