Stavebnice motorového pracovního vozu DGKu

TT-JENIK

Autor: TT-JENIK http://ttjenik.wz.cz ttjenik@seznam.cz
Prodej: Hekttor http://www.hekttor.biz/ info@hekttor.biz

Revize:05.06.2015

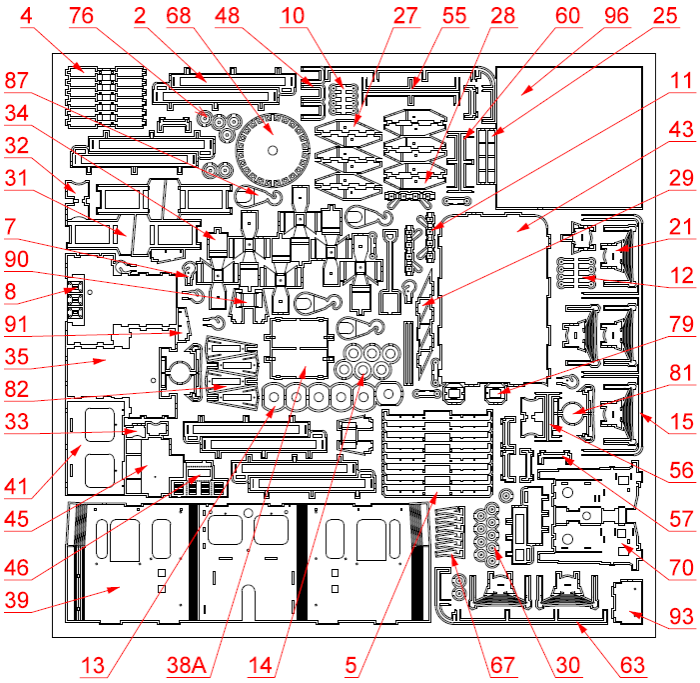

1 rám
2 bočnice
3 držáky bočnic
4 stupačky
5 rám stupaček
6 deska
7 hák A/B
8 pod hák
9 pod nárazník
10 díl A šroubovky
11 šroubovka
12 díl B šroubovky
13 talíř nárazníku
14 detail nárazníku
15 zábradlí
16 příčka
17 boky příčky
18 deska se šrouby
19 podélník rámu
20 náboj A
21 náboj B
22 náboj C
23 náboj D
24 náboj E
25 vložka
26 náboj F
27 zpevnění A
28 zpevnění B
29 trojúhelník
30 držák pružiny
31 pluh
32 držák vzdušníku A
33 držák vzdušníku B
34 písečník
35 nádrž
36 čelo nádrže
37 dolní skříň
38 víko A/B/C
39 kabina
40 vrch kabiny
41 čelo kabiny
42 kastle motoru
43 vrch motoru
44 bedna u kabiny
45 skříň
46 vrch skříně

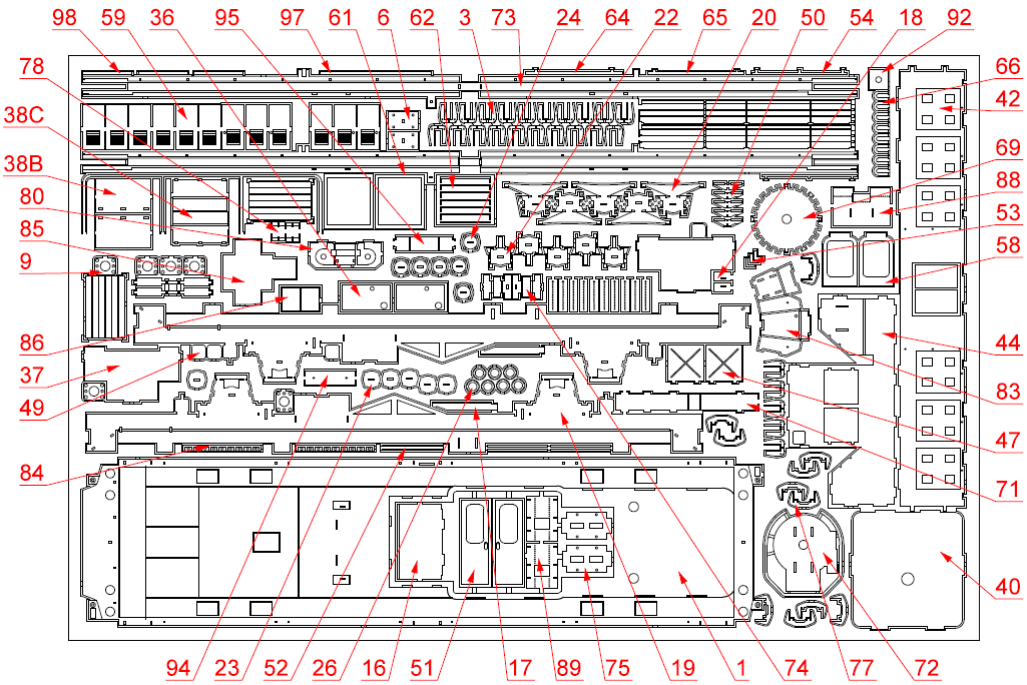

47 víko
48 madlo
49 deklík
50 stupačka
51 dveře L/P
52 boční lišta
53 klika
54 okap A
55 madlo A
56 madlo B
57 okenní clona
58 okno
59 kryty motoru
60 madlo C
61 rám chladiče
62 mříž chladiče
63 madlo D
64 okap B
65 okap C
66 U závěs
67 stěrače
68 pod točnu A
69 pod točnu B
70 rám jeřábu
71 vnitřní profil
72 točna
73 rameno jeřábu
74 čelo ramene
75 kočka
76 kola kočky
77 příčky
78 podložka
79 zadní příčka
80 boky navijáku
81 detail čela
82 trojúhelník
83 čelo jeřábu
84 pás šroubů
85 horní bedna
86 víko
87 hák A/B
88 plechový kryt
89,90,91 díly konzoly
92 pod převodovku
93,94,95 detaily
96 zakrytování
97 příčka
98 vzpěry

Další možný použitý materiál:
drátek Ø 0,3mm (na pružiny), kulatina / trubička vnější Ø 0,5mm (na vzpěry jeřábu), kulatina / trubička vnější Ø1,45-1,5mm (vnitřní trubka nárazníku), trubička vnější Ø1,8-2mm (musí jít nasunout na tenčí kulatinu/trubičku, vnější trubka nárazníku), trubička Ø1,5mm (na světlomety), šroub M2x8mm + matice M2 + podložka (spojení jeřábu s kabinou). Další drobný materiál na detaily.

Stavebnice motorového pracovního vozu DGKu

Několik poznámek úvodem.

Doporučuji si celý návod nejprve prostudovat a až poté se pustit do samotné stavby.
Níže popsané postupy berte hlavně jako jakousi nápovědu a upozornění na některé detaily, které by vám mohly uniknout. Vždy se spoléhejte především na vaše zkušenosti a dovednosti. Chce to přemýšlet. Dvakrát měř, jednou řež. Dále mějte na paměti, že ne všechny detaily musí být použity.
Ve stavebnici je několik dílků leptaných do ½ které je zapotřebí ještě ohnout. Jak tedy na ně. Na dolní straně je řada miniaturních otvorů, podél kterých ustavte pravítko. Jeho polohu si můžete ověřit lehkým přejetím otvorů jehlou. Mírné „klapání“ se musí ozývat po celé délce ohybu. Poté na jehlu zlehka přitlačte a několikrát přejeďte přes otvory, až dojde k protažení materiálu mezi nimi. Pravidelně kontrolujte, zda nedochází k roztržení dílku. V žádném případě nepoužívejte žádného ostrého nástroje, protože může dojít k rozříznutí dílu. Po ohnutí doporučuji zejména malé dílky zpevňovat malým množstvím cínu, který krásně zateče do celého spoje.
Obrázky berte jako schématické zobrazení, nejsou zakresleny všechny opakující se dílky a činnosti.
Jelikož se jedná o složitější stavebnici, nejsou zakresleny a popsány všechny detaily. Navíc tyto stroje se vyskytovaly na našich tratích v mnoha modifikacích a postupných úpravách, proto doporučuji obstarat si fotodokumentaci konkrétní předlohy a model se v průběhu stavby pokusit co nejvíce přiblížit skutečnosti.
Ne všechny dílky musí být použity.
V případě nejasností nebo vašich poznámek mě neváhejte kontaktovat. Rád poradím, popřípadě tento návod doplním či opravím.
Na stránkách http://ttjenik.wz.cz naleznete několik fotografií doplňujících tento návod.

Rám

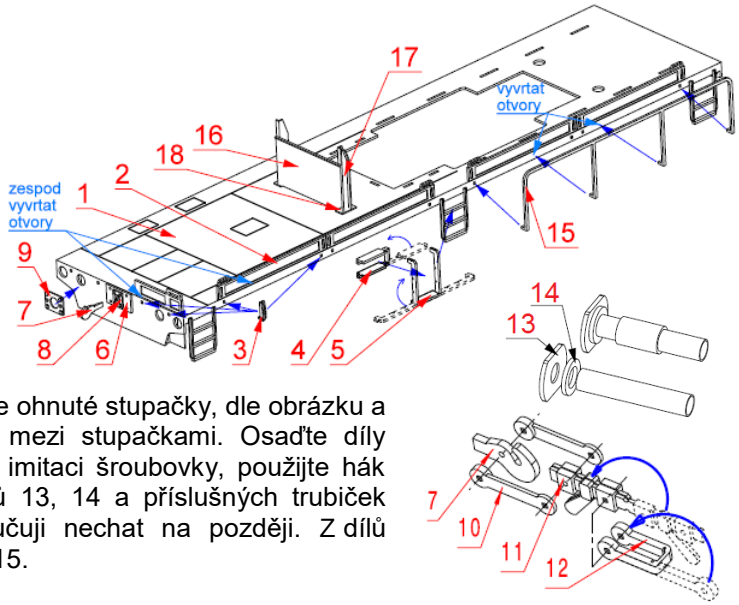

Po ohnutí boků rámu, se musíte rozhodnout, kde všude budou osazeny bočnice 2 a zda místo bočnic na čele vozu nebudete umisťovat zábradlí 15. V místech, kde budete chtít mít bočnice, musíte z vnitřní strany pro každou z bočnic převrtat 3 otvory. Jejich poloha je naznačena. Stejně tak je naznačena poloha vnitřních dvou sloupků zábradlí. Nyní nasaďte bočnice 2. Doporučuji přiletovat nejen uvnitř rámu, ale i po celé délce styku bočnice s rámem. Přehněte držáky 3 a naletujte do předleptaných otvorů. Ohněte boky rámu stupaček 5. Do drážek navlékněte ohnuté stupačky, dle obrázku a spoj proletujte. Nyní odstraňte spojovací můstek mezi stupačkami. Osaďte díly 6,7,8,9. V případě, že budete chtít mít na modelu imitaci šroubovky, použijte hák s otvorem. Šroubovku sestavte dle obrázku. Z dílů 13, 14 a příslušných trubiček sestavte nárazníky dle obrázku. Osazení doporučuji nechat na později. Z dílů 16,17,18 sestavte příčku a v případě volby zábradlí 15.

Podvozky

Pravá strana. Ohněte hlavní podélník 19, v dolní části nezapomeňte přehnout malý pásek. Nyní začněte vrstvit ložiskové domky. Do otvorů v podélníku navlékněte přihnuté konce dílu 20 a na něj dílky 21,22,23 a 24. K vystředění použijte vložku 25. Po proletování zabruste a překryjte dílem 26. Ohněte a osaďte díly 27,28 a 29. Díly 27 a 28 musí být navléknuty na tyčky dílu 21. Stočte tenký drátek do tvaru pružiny, navlékněte na díl 21 a zespod zafixujte dílem 30. Přehněte desky pluhů 31 a navlékněte až na doraz do otvorů v díle 19. Přehněte dva držáky vzdušníků 32 a vletujte do otvorů. Natvarujte písečníky 34 a vletujte z vnitřní strany do předleptaných okének v podélníku. Ohnutý malý čtvereček na podélníku bude tvořit víko písečníku. Natvarujte nádrž 35, osaďte na podélník, doplňte čelem 36 a kulatinou představující plnící hrdlo. Natvarujte boční bednu 37, osaďte na podélník a doplňte jednou ze tří variant deklu 38. Obdobně sestavte levou stranu lišící se jinými držáky 33 menšího vzdušníku.

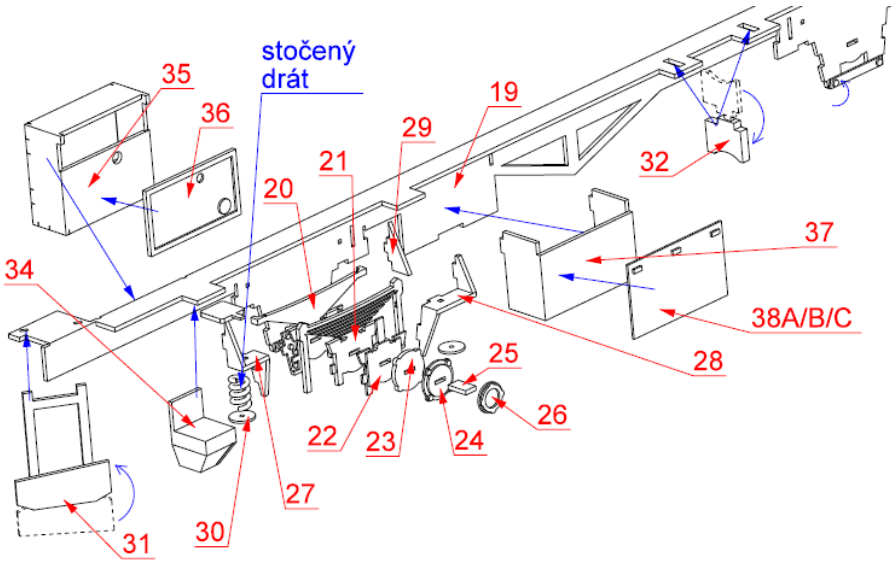

Stavebnice motorového pracovního vozu DGKu

Kabina

Pomocí kulatiny/vrtáku natvarujte zaoblení na dílech 39,41 a 42, sletujte spolu s díly 40 a 43. Pro letování doporučuji osadit díly do drážek v rámu vozu. Natvarujte a přiletujte bednu 44. Doplňte díly 45 až 62 dle obrázku s následujícími poznámkami. Stupačky vytvoříte přehnutím dílu 50. Pro kliku 53 a okenní clony 57 je potřeba převrtat otvory příslušným vrtákem. Okap 54 se dotýká celou plochou kabiny. Před letováním/lepením okna 58 je potřeba vnitřní stranu kabiny pečlivě obrousit od všech výčnělků. Jeden rám chladiče 61 přijde umístit z vnější strany otvoru v čele kapoty, druhý díl přijde přiletovat na rošt 62 a takto vzniklá sestava přijde vlepit z vnitřní strany. Jednotlivé žaluzie na díle 62 můžete mírně sklopit. Do otvoru v kabině vlepte trubičku představující kryt reflektoru a pod ní kousek vyčnívajícího drátku Ø0,5.

Do plastového dílu vlepte kousek trubičky jako kryt reflektoru, z horní strany pak dva deklíky 49 a z dolní strany do drážek zábradlí 63. Obě střechy přilepte na kabinu a vzniklé mezery vytmelte. V čelech kabiny pak převrtejte otvory a do nich vlepte okapy 64 a 65. V horní střeše v místech naznačení vyvrtejte otvory a osaďte U závěsy 66. Stěrače 69 osaďte až po zasklení.

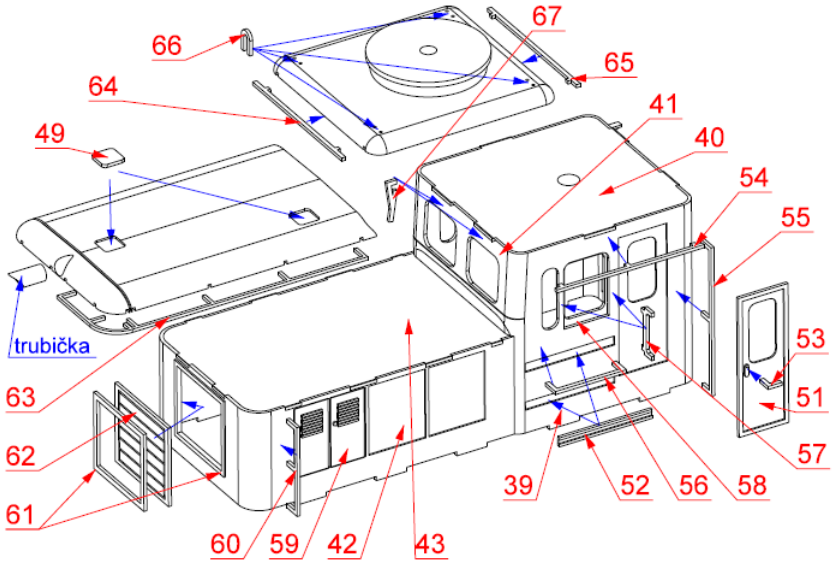

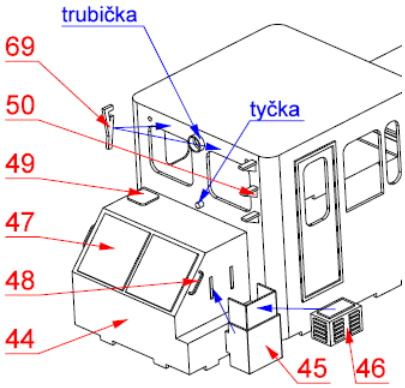

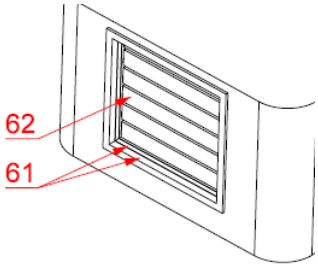

Jeřáb

Pečlivě natvarujte díly 70 a 71. Sestavte spolu s dílem 72 a šroubem M2x8, kterému zbrousíte hlavu na šířku 2mm. Vše sletujte. Pořádně protáhněte drážky v rameni 73 a ohněte jej do tvaru C, pak jej přehněte na půl, přičemž nezapomeňte vsadit čelo ramene 74, otvor pro díl 81 musí směřovat vzhůru. Ohněte rám kočky 75 a do něj osaďte na osku vždy dvojici kol 76 (pozor nezaměnit s dílem 30). Kočku nasuňte do drážky mezi rameny.

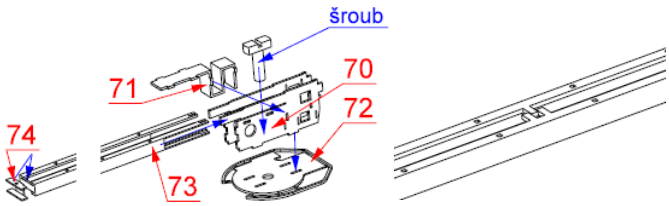

Takto vzniklou sestavu zasuňte do drážek v rámu jeřábu. K správnému usazení jsou na horní hraně ramene tři do sebe zapadající výstupky, ty zabrání vzájemnému přesazení ramen. Nezapomeňte je po vletování do rámu odstranit. Vletujte 7x příčku 77, přičemž pod poslední vložte podložku 78. Na malé výstupku na rámu pak přiletujte do tvaru U ohnutou zadní příčku 79. Zazadu naletujte ohnuté boky navijáku 80. Přehněte držáky dílu 81, sletujte a vletujte do otvorů na čele ramene. Přehněte trojúhelníky 82 a vletujte do podélníků. Po naletování vyvrtejte do trojúhelníků otvor Ø0,5mm. Pro lepší vedení vrtáku je v obou půlkách předleptána drážka. Složte a osaďte čelo jeřábu 83. Nezapoměňte osadit vzpěry z Ø0,5mm drátku. Přilepte pásek se šrouby 84 a horní bednu 85 opatřenou čelem 86.

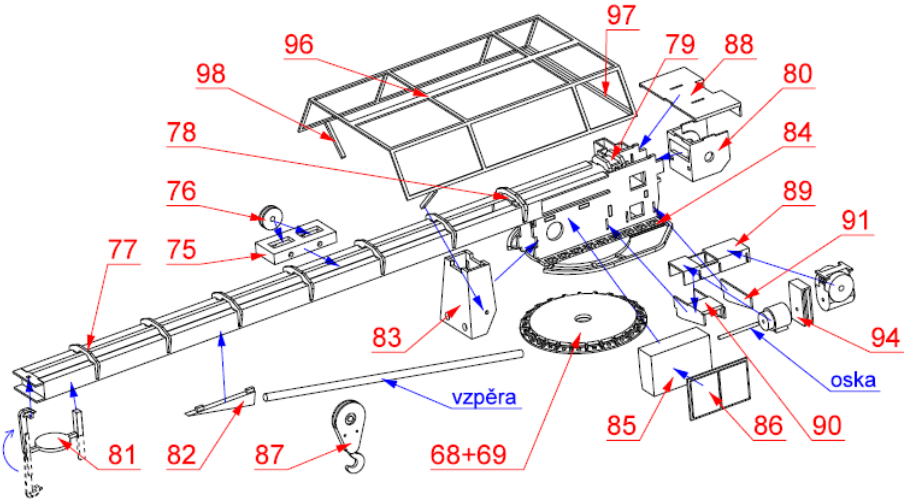

Stavebnice motorového pracovního vozu DGKu

Malým množstvím cínu sletujte dvě půlky háku 87 tak, aby zůstala drážka do které bude možné protáhnout nit. Přiletujte plechový kryt navijáku 88. Z dílů 89,90 a 91 složte konzoli a vlepte do drážek v rámu jeřábu 70. Na tuto konzoli příjde osadit odlitek motoru a převodovky.Tyto díly spojte tenkou oskou, přičemž nezapomeňte vložit detail 94.

Na druhou stranu doplňte odlitky motoru a druhé převodovky, které také spojíte oskou a dílkem 93. Převodovka příjde posadit na destičku 92 a skrz ní prostrčit vyčnívající osku. Doplňte detail 95. Na boky dílu 80 osaťe odlitky skříní převodovek a dovnitř dílu pak kryt navijáku zhotovený z kousku trubičky 1,5mm.

Velmi pečlivě nadrážkujte a ohněte zakrytování 96 které vzadu spojíte dílkem 97. Po ustavení na jeřáb doplňte vzpěry 98 vedoucí od zakrytování po dílek 83

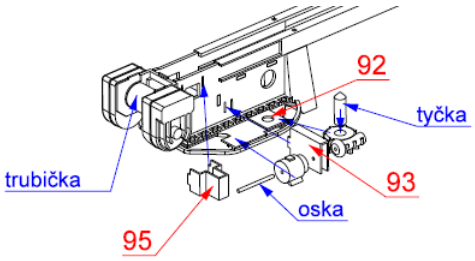

Finální sestavení

Ke spojení jeřábu s kabinou použijte pružnou podložku a matici, kterou zajistíte malým nožstvím lepidla nebo barvy.

Po připevnění kabiny doplňte ohnutý drát spojující kabinu s příčnou deskou na rámu.

Z tenké niti či drátu vytvořte lano jeřábu.

Na dolní straně písečníků je malý otvor, do kterého můžete doplnit pískovody.

Z obou stran přilepte vzdušníky, které v místech konzol přepásáte tenkým drátkem.

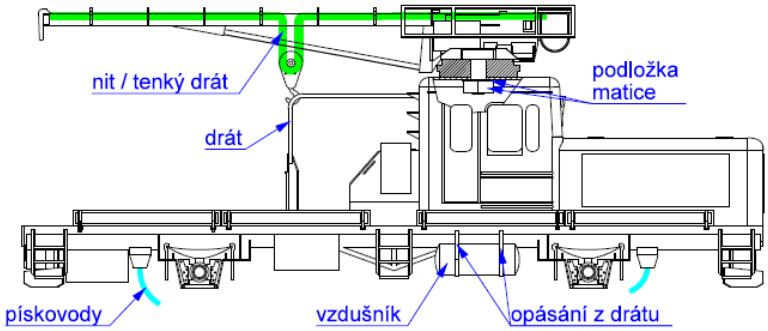

Detaily pro lepší představu

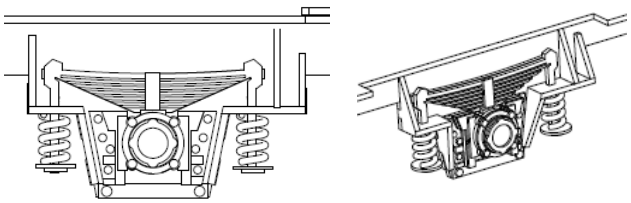

Bedna mars
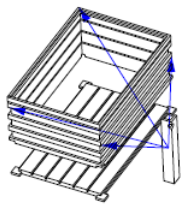
Na závěr ještě můžete model doplnit bednami mars. Obvodový díl ohněte do tvaru bedny. Zespod přiletujte dno a na každou hranu přilepte pečlivě ohnutý rohový dílek.