Staniční vozík Balkancar TT-JENIK

Autor: TT-JENIK http://ttjenik.wz.cz ttjenik@seznam.cz
Prodej: Hekttor http://www.hekttor.biz/ info@hekttor.biz

Revize:22.05.2015

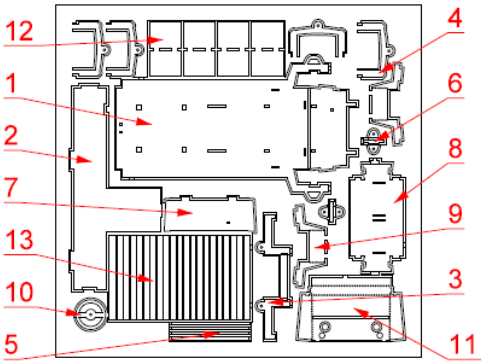

1 rám
2 akumulátor
3 přední náprava
4 zadní pružiny
5 osa
6 tažné
7 podlážka
8 skříň
9 rám sedáků
10 volant
11 čelo
12 sedáky
13 zadní plošina

Několik poznámek úvodem.
Doporučuji si celý návod nejprve prostudovat a až poté se pustit do samotné stavby.
Ve stavebnici je několik dílků leptaných do ½ které je zapotřebí ještě ohnout. Jak tedy na ně. Na jedné straně je řada miniaturních otvorů, podél kterých ustavte pravítko. Jeho polohu si můžete ověřit lehkým přejetím otvorů jehlou. Mírné „klapání“ se musí ozývat po celé délce ohybu. Poté na jehlu zlehka přitlačte a několikrát přejeďte přes otvory, až dojde k protažení materiálu mezi nimi. Pravidelně kontrolujte, zda nedochází k roztržení dílku. V žádném případě nepoužívejte žádného ostrého nástroje, protože může dojít k rozříznutí dílu. Po ohnutí doporučuji zejména malé dílky zpevňovat malým množstvím cínu, který krásně zateče a spoj zpevní.
V případě nejasností nebo vašich poznámek mě neváhejte kontaktovat. Rád poradím, popřípadě tento návod doplním či opravím.
Na stránkách http://ttjenik.wz.cz naleznete několik fotografií doplňujících tento návod.
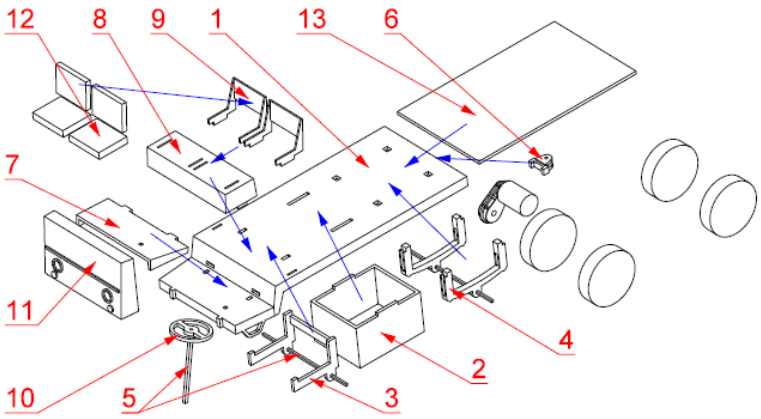
Rám vozu
Natvarujte jednotlivé díly stavebnice. Ohybové drážky doporučuji nejprve protáhnout hranou pilníku, nebo tupou jehlou. Díly 9 a 11 ohněte dle postupu v úvodu. Do rámu vletujte zespod bednu s akumulátory 2, přední nápravu a zadní pružiny. Ty vytvoříte tak, že k sobě sletuje vždy dva díly 4. Na zadní straně rámu jsou otvory pro tažné oko 6. Osaďte podlážku 7, skříňku pod sedáky 8. Na ni pak dva rámy sedaček 9. Volant 10 přiletujte na jednu z osek a prostrčte otvory v podlážce a rámu vozu. Čelo vozu 11 doporučuje přilepit, stejně tak sedačky 12 a zadní plošinu 13. Sedáky vytvoříte přehnutím dílku 12 na ½.
Otvory v přední nápravě a zadních pružinách prostrčte osku 2x osky 5 a na jejich konce přilepte kola, mezi zadní pružiny ještě navlékněte převodovkou.