Doplňky k přestavbě 2-nápravového vozu BTTB TT-JENIK

Autor: TT-JENIK http://ttjenik.wz.cz ttjenik@seznam.cz
Prodej:Hekttor http://www.hekttor.biz/ info@hekttor.biz

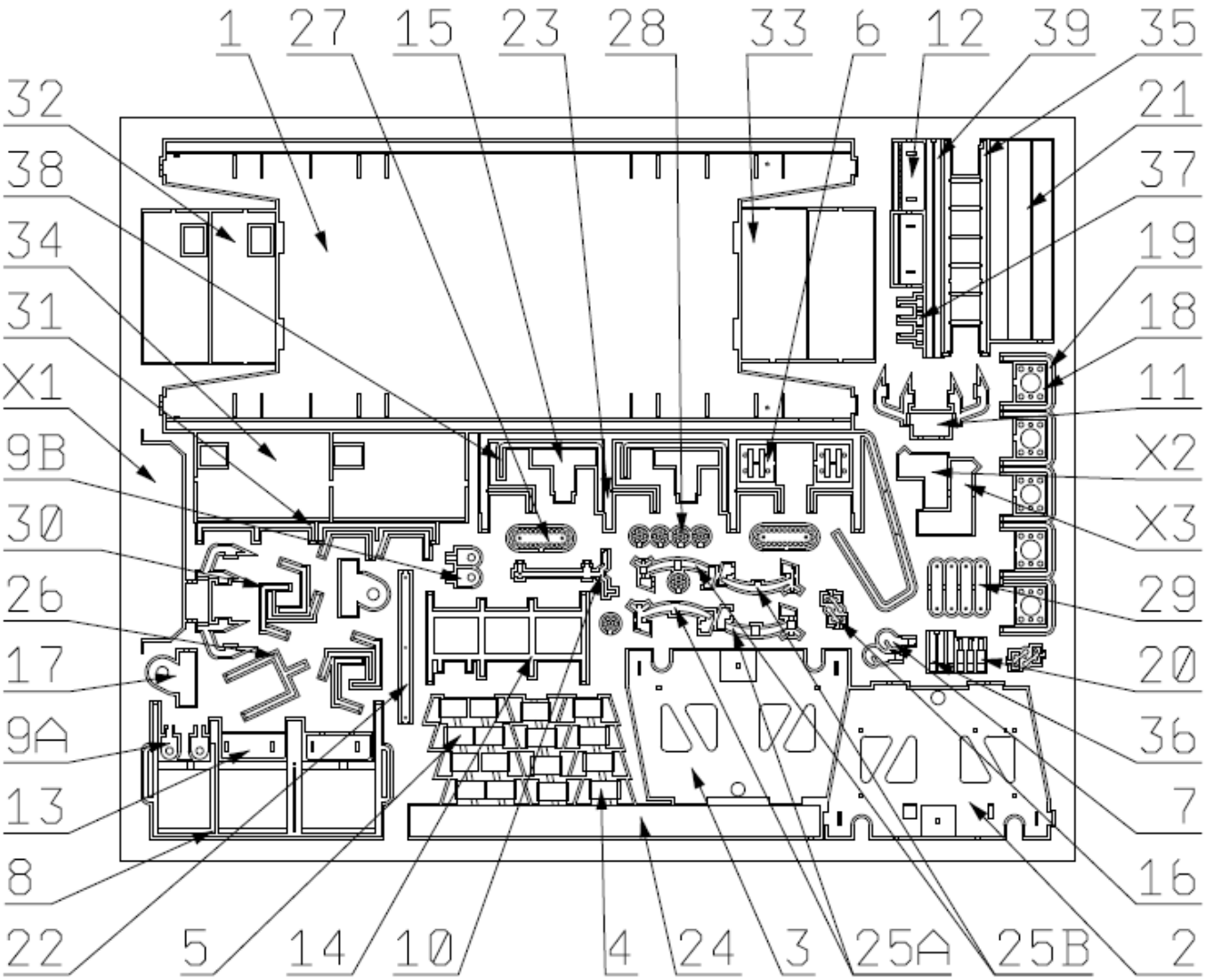

1 rám	11 rám stupaček	21 brzdařská plošina	31 držák velké cedule
2 čelo A	12 dolní stupačka	22 táhlo brzdy	32 přední cedule
3 čelo B	13 horní stupačka	23 zábradlí na kotel	33 zadní cedule
4 žebro dvojité	14 rám plošiny	24 horní plošina	34 velká cedule
5 žebro	15 držák páček	25 mechanizmus víka	35 žebřík
6 deska pod hák	16 páčky	26 potrubí vyhřívání	36 držák svítilen na kotel
7 hák šroubovky	17 držák potrubí	27 velká příruba	37 detail pod tykadla
8 zábradlí	18 deska pod nárazník	28 malá příruba	38 madlo
9 kotvící oka	19 madlo posunovače	29 zesílení	39 pásky na vzdušník
10 mechanizmus brzdy	20 zadní držák svítilen	30 držák cedule	X1-3 šablony

Další možný použitý materiál:

Kovové dvojkolí 8,3mm 2kusy	trubička (jehla) Ø1,2mm
Ložiska PEHO 4 kusy	kulatina (plast/kov) 2,5mm
Kinematické spřáhlo 2kusy	

Doplňky k přestavbě 2-nápravového vozu BTTB

Několik poznámek úvodem.
Tento návod nepopisuje pouze sestavení jednotlivých dílů z leptu, ale i nezbytnou úpravu původního modelu. Doporučuji si celý návod nejprve prostudovat a až poté se pustit do samotné přestavby.
Jelikož se tyto vozy vyskytovaly na našich tratích v mnoha modifikacích a postupných úpravách, je dobré obstarat si fotodokumentaci konkrétního vozu a model se pokusit co nejvíce přiblížit jeho skutečné předloze.
Níže popsané postupy berte hlavně jako jakousi nápovědu a upozornění na některé detaily, které by vám mohly uniknout. Vždy se spoléhejte především na vaše zkušenosti a dovednosti. Chce to přemýšlet. Dvakrát měř, jednou řež. Dále mějte na paměti, že ne všechny detaily musí být použity.
V návodu nezmiňuji, v který okamžik co barvit. Proto než něco někam nalepíte, zamyslete se nad tím, jestli není vhodné daný díl či oblast alespoň předběžně nabarvit.
Díly 9 a 25 jsou vytvořeny ve dvou provedení. Decentní modelovější a o něco subtilnější, vhodné spíše pro provoz na kolejišti. Záleží jen na vás, které provedení použijete.
Obě plošiny 21 a 24 můžete nahradit kouskem dýhy. Tuto výměnu doporučují zvláště u starších vozů či odstavených vraků, kde se dá takto vytvořit zlomené či částečně chybějící části prken.
V případě nejasností nebo vašich poznámek mě neváhejte kontaktovat. Rád poradím, popřípadě tento návod doplním či opravím.
Na stránkách http://ttjenik.wz.cz naleznete několik fotografií doplňujících tento návod.

Rám vozu
Pro snazší ohýbání dílu 1 protáhněte nože ohýbací drážky tupou stranou. Zejména ohnutí na konci šikmých hran mohou dělat potíže. Natvarujte dle obrázku, můžete použít předleptanou šablonu X1, která slouží jako kontrolní profil. Stejně jako u dílu 1 protáhněte drážky v čelech 2 a 3, zvláště na krajích kde je ½ tloušťky plechu. Díly ohněte a přiletujte. Natvarujte 4 a 5 a vsuňte je do rámu. Do otvorů v čelech vletujte desky pod hák 6, do nich pak háky šroubovky 7. Přiletujte zábradlí 8 a oka 9A/B. Do otvorů v zábradlí vletujte mechanizmus ruční brzdy 10.
Natvarujte rám stupaček 11 a dolní stupačku 12. Spolu s dílem 13 sletujte dle obrázku. Pozor na správnou orientaci dílu 13, na každé sestavě musí být kratší část stupačky na jiné straně. Sestavu vybruste a vletujte do rámu na předem předleptané místo tak, aby zkrácená část horní stupačky ležela u zábradlí. Natvarujte a vletujte rám plošiny 14. Překontrolujte a popřípadě převrtejte otvory v rámu, do kterých přijdou nasunout čepy kotle. Nebyly vždy stejného průměru, proto jsou raději menší.
Montáž dílů 15 až 19,22 a 31 bude popsána později, na následujícím obrázku jsou z důvodu společného zobrazení.

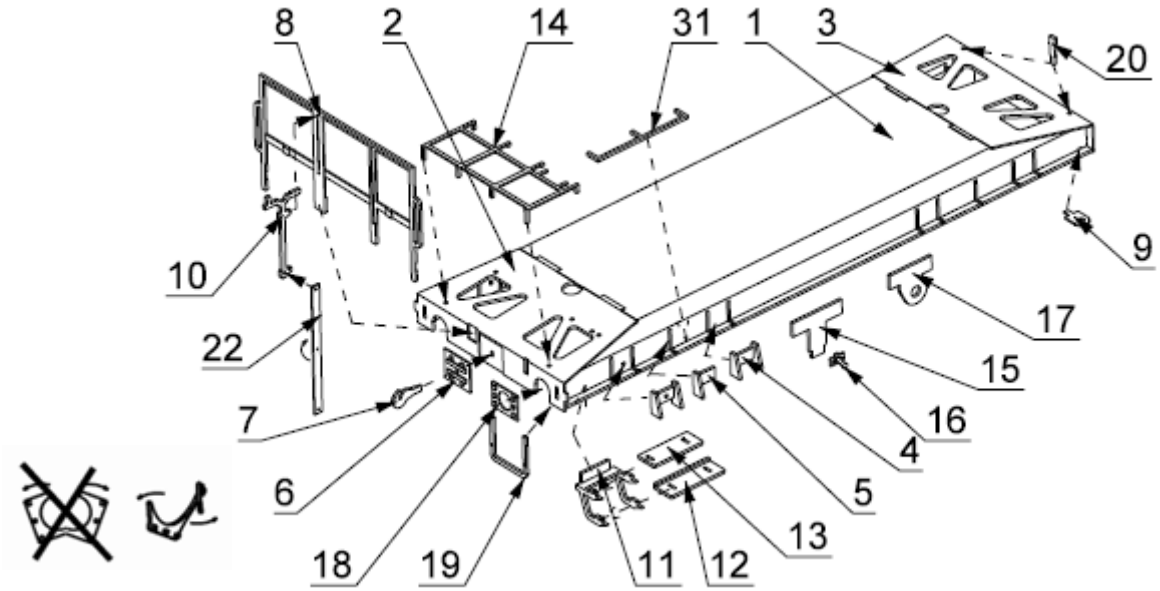

Úprava podvozku
Z modelu vyjměte podvozek a oddělte kotel od rámu. POZOR snažte se, aby nedošlo k poškození čepů na kotli.
Samotný podvozek můžete vybavit ložisky Peho popřípadě kinematikou. Tu lepte až po finální montáži kotle s rámem vozu.
Zbruste obě čela podvozku o cca 0,3mm (celková délka < jak 64mm). Odstraňte imitaci U profilu z boku podvozku. Cca 21mm z obou stran můžete profil úplně odstranit (odřezat). Ve středové části jej ale doporučuji pouze snížit, aby vám zbytky hran pomohly při usazení dílů 15 a 17. Podvozek musí jít volně vsunout do nového rámu. Při broušení dávejte pozor na poškození nárazníků a rozsoch. Pro díly 15 a 17 ještě vybruste drážky cca 2 a 4mm široké dle obrázku. Z kousku kulatiny vyrobte vzdušník, doplňte jej pásky 39 a upravte jejich délku. Pro tyto pásky vyvrtejte do podvozku 4 otvory a vzdušník přilepte.

Doplňky k přestavbě 2-nápravového vozu BTTB

Přilepte díly 15 a 17. Při lepení závaží zpět dejte pozor, aby vám jeho výška nezabránila při vkládání podvozku do nového rámu. Celý podvozek musí jít do rámu volně vsunout. Případné kolize odlaďte. Pokud vše sedí, vyvrtejte ještě do rámu dva otvory, kterými budete moci zakápnout lepidlem čepy kotle vsunuté do otvorů v rámu. Nyní můžete podvozek vlepit do rámu vozu. Otvory v dílech 17 prostrčte kulatinu/trubičku představující vypouštěcí potrubí. Na obou koncích se můžete pokusit vytvarovat vypouštěcí ventily.

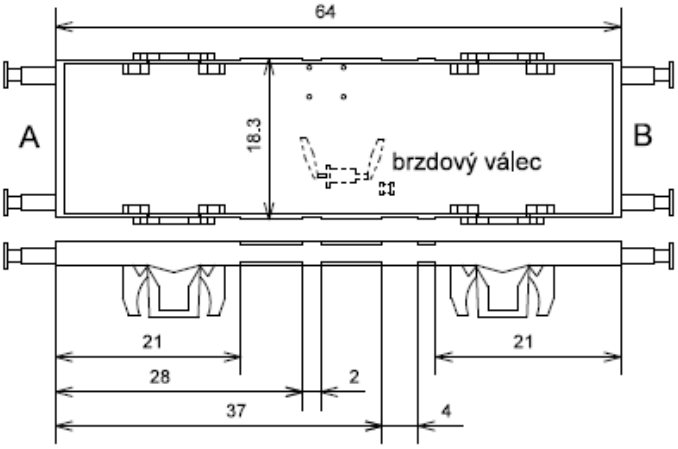

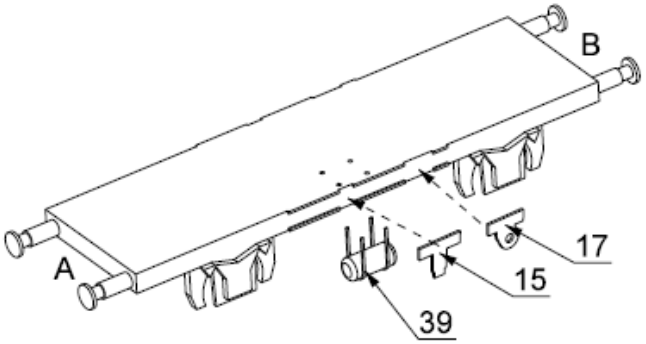

Na obě čela přilepte desky pod nárazník 18 a to tak, že je ve spodní části nastřihnete, roztáhnete dle obrázku na straně 2 a navléknete na nárazník, znovu srovnáte a přilepíte. Před samotným nastřihnutím zkontrolujte, zda je průměr nárazníků menší jak otvor v desce. Ze spodní strany navrtejte do zbytků plastového rámu otvory pro díly 19 a vlepte je. V čele B vlepte zadní držáky svítilen 20. Přehněte díl 22 a pomocí tenkého drátku jej zavěste a přilepte na mechanizmus brzdy.

Díly kotle vozu

Pečlivě ohněte zábradlí 23 dle obrázku na straně 4. Sletujte imitaci mechanizmu víka 25A nebo B.

Úprava kotle

Z kotle obruste původní cedule a všechny nechtěné detaily, zatmelte otvory po původním zábradlí. POZOR: zatím neobrušujte šev (stopy po dělící rovině nástroje) na horní hraně kotle, poslouží pro ustavení vrtací šablony. Šablonu vystřihněte, prostřihněte otvory. Tvar V na hraně šablony nám pomůže při ustavení na horní šev. Špičkou jehly vyznačte polohu budoucích otvorů. Do nějaké destičky (plastové, dřevěné) vyvrtejte otvory ve vzdálenosti dolních čepů kotle tak, aby kotel ležel celou svou dolní plochou na této destičce. Šablonu X2 uchopte kleštěmi/pinzetou do polohy dle obrázku a jeho špičkou vytvořte velmi jemnou pro vás viditelnou linku na boku kotle. Tím dojde k sjednocení výšky otvorů pro díly 30. Stejným způsob vyznačte pomocí přípravku X3 jednotnou výšku otvorů pro zábradlí 38. Vyvrtejte otvory dle vyznačeného směru. Kotel pečlivě vybruste.

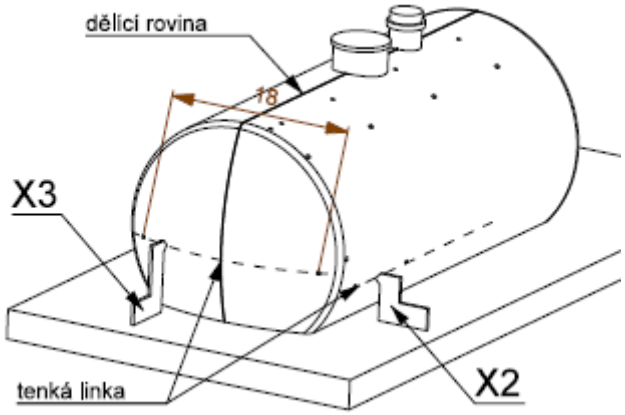

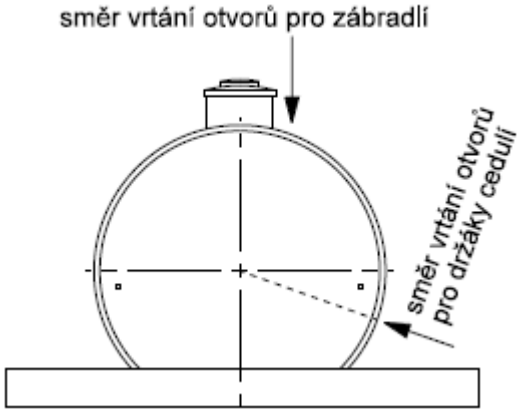

Původní přírubu vyhřívání kotle můžete zjednodušeně pouze zbrousit na čele a na vzniklou plochu přilepte díl 27. Dle tohoto dílu vyvrtejte otvory a do nich vlepte imitaci potrubí 26. Na volný konec navlékněte dva díly 28.
Nebo můžete opět zbrousit čelo původní příruby, ale tentokrát nalepte díl 29, který poslouží jako vrtací šablona. Díl po navrtání otvorů odstraňte a celou plastovou přírubu obruste až po kotel. Na díl 26 navlékněte dva díly 27, tři díly 29 a na volný konec dva díly 28 dle obrázku. Celou sestavu vlepte do předvrtaných otvorů v kotli.
Dolepte detaily 23,25, 36 a 37 dle obrázku. Vlepte držáky cedulí 30.

Doplňky k přestavbě 2-nápravového vozu BTTB

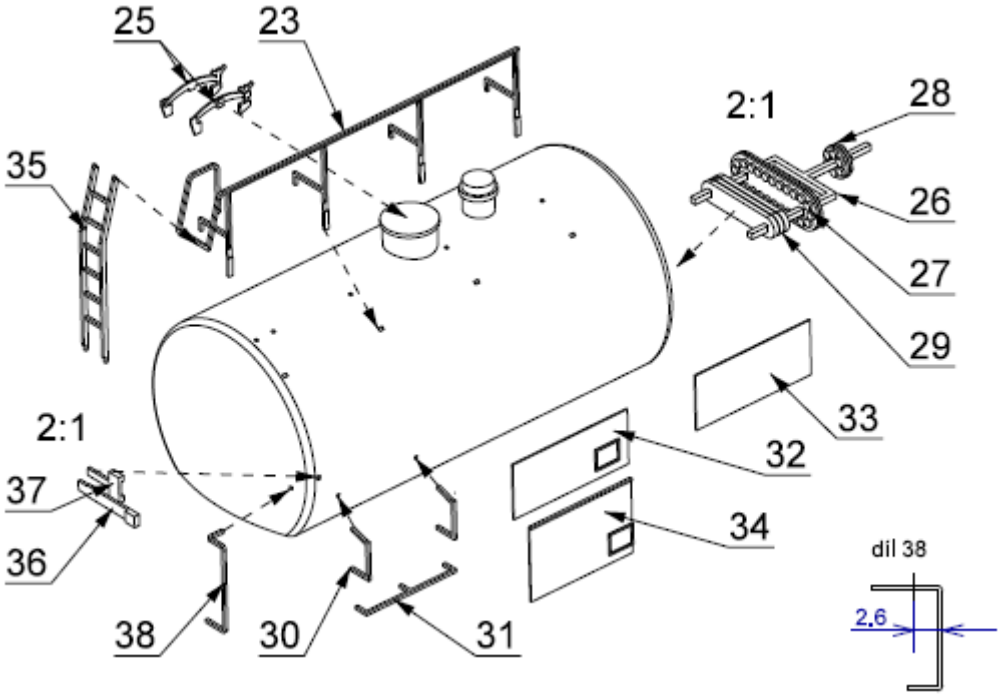

Kotel přilepte na rám vozu. Doplňte žebřík 35 a zvolené cedule. Pokud použijete větší cedule 34, pak je dobré na dolní část rámu vozu přilepit pomocný držák 31. Zábradlí 38 cca 2,6mm od okraje ohněte a vlepte do otvorů v kotli a rámu vozu. Nakonec přilepte obě plošiny 21 a 24.

Možné varianty cedulí

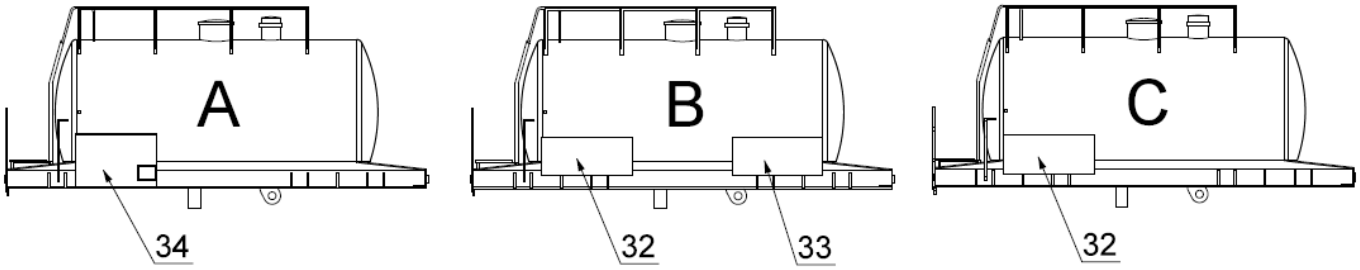
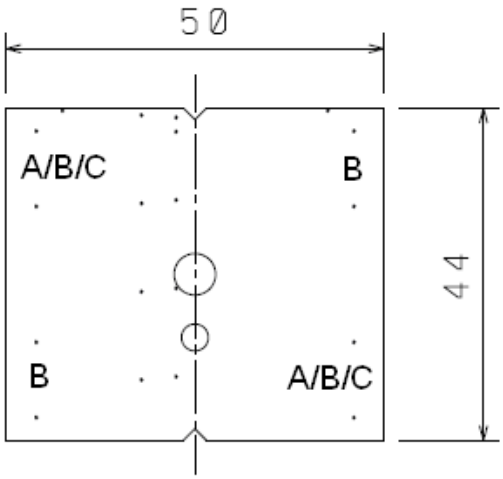
Vrtací šablona